ISLAS REVILLAGIGEDO

DE

JUARQUII

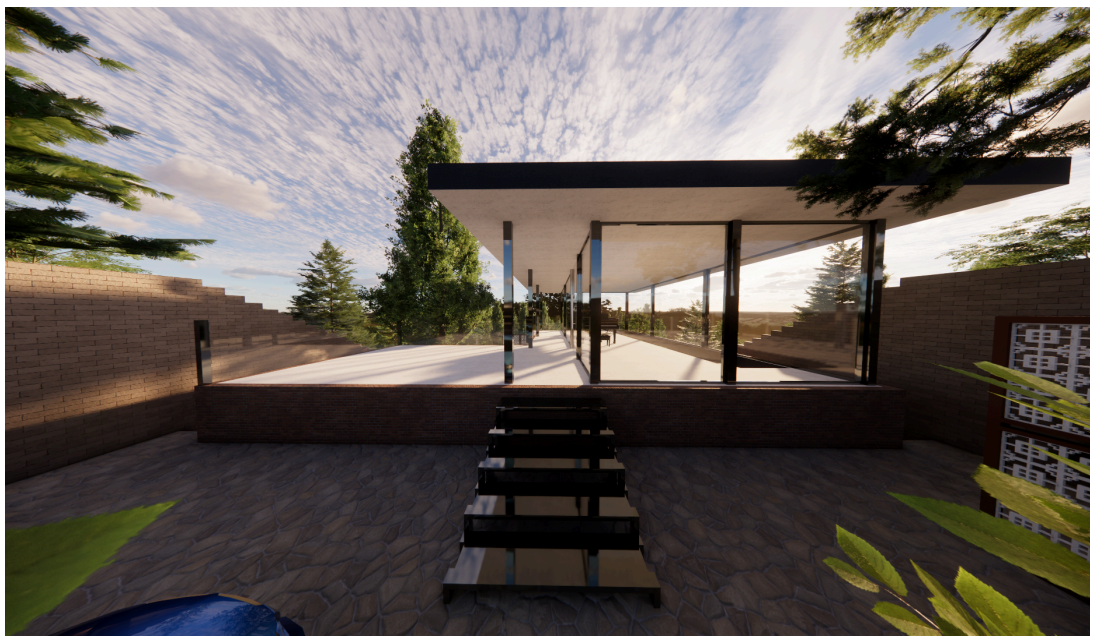

ARQ. JUAN PABLO PEÑA MARTÍNEZ

ISLAS REVILLAGIGEDO

ÍNDICE

UBICACIÓN Y TERRENO	1 - 2
DESCRIPCIÓN	3-4
REFERENCIAS	5
MATERIALES	6
PLANTA CONJUNTO	7
PROGRAMA DIAGRAMAS DE FLUJO	8 - 11
PLANTA ALTA Y RENDERS	12 - 15
PLANTA BAJA Y RENDERS	16 - 19
PLANTA SÓTANO I Y RENDERS	20 - 23
PLANTA SÓTANO II Y RENDERS	24 - 27
FACHADAS Y CORTES	28 - 31
RENDERS DE VISTAS	32 - 37
AXONOMÉTRICOS	38 - 39

UBICACIÓN

Hay terrenos que imponen una manera de habitar, y hay otros más escasos que invitan a descubrirla.
El predio en Chiluca pertenece a esta segunda categoría, un fragmento de bosque que desciende doce metros desde la banqueta, en una colonia donde la arquitectura convive con la topografía como si ambos se reconocieran desde hace tiempo.

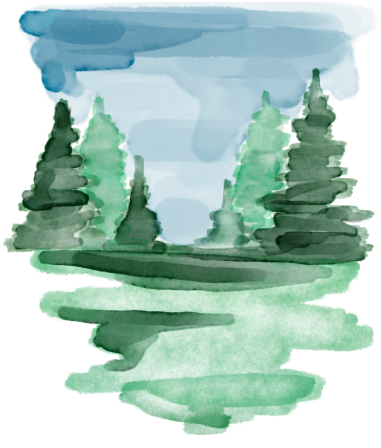

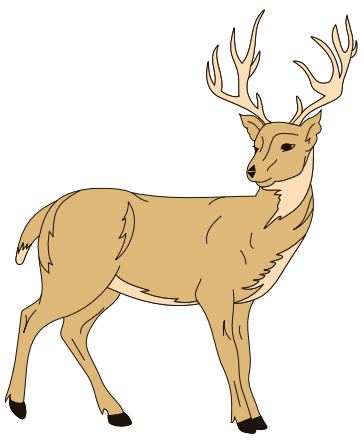

A esta condición se suma un clima templado, de transiciones suaves entre los 7 °C y los 20 °C, que permite una relación franca con el exterior. El proyecto nace de esta dualidad: entender el terreno no como un reto, sino como una secuencia natural de niveles que revelan, paso a paso, nuevas formas de habitar.

La vivienda se desplanta en 289 m², dejando 335 m² de área libre que no son un residuo, sino parte activa del proyecto. Jardines interiores, terrazas, respiraderos visuales, límites vegetales. La casa se derrama hacia abajo, escalonándose en cuatro niveles que nunca se ocultan del paisaje, al contrario, lo buscan, lo enmarcan y lo integran en cada cambio de nivel, como si el bosque se convirtiera en otro habitante más.

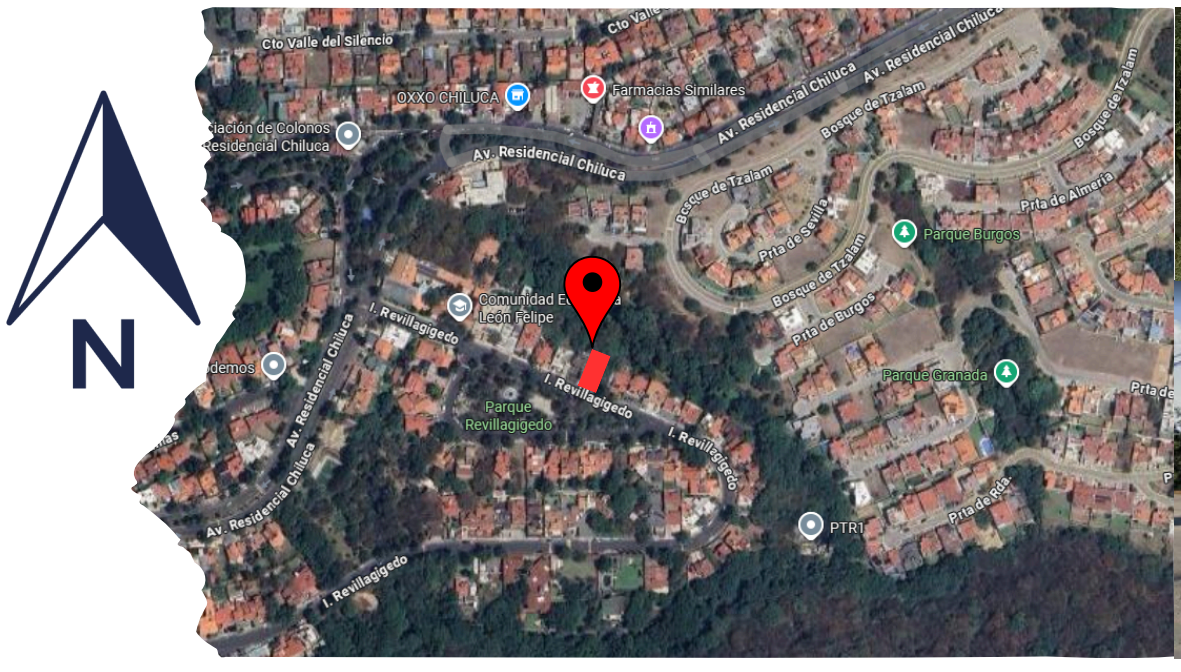

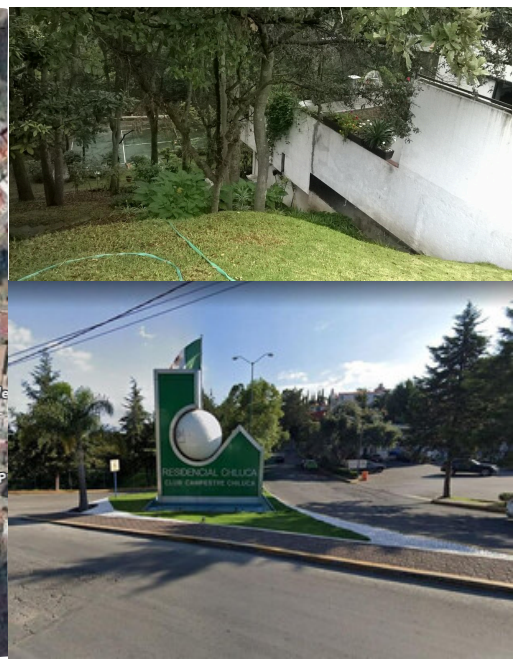

DIRECCIÓN: Islas Revillagigedo 18, Residencial Chiluca, Chiluca y Club de Golf Chiluca, 52930 Ciudad López Mateos, Estado de México.

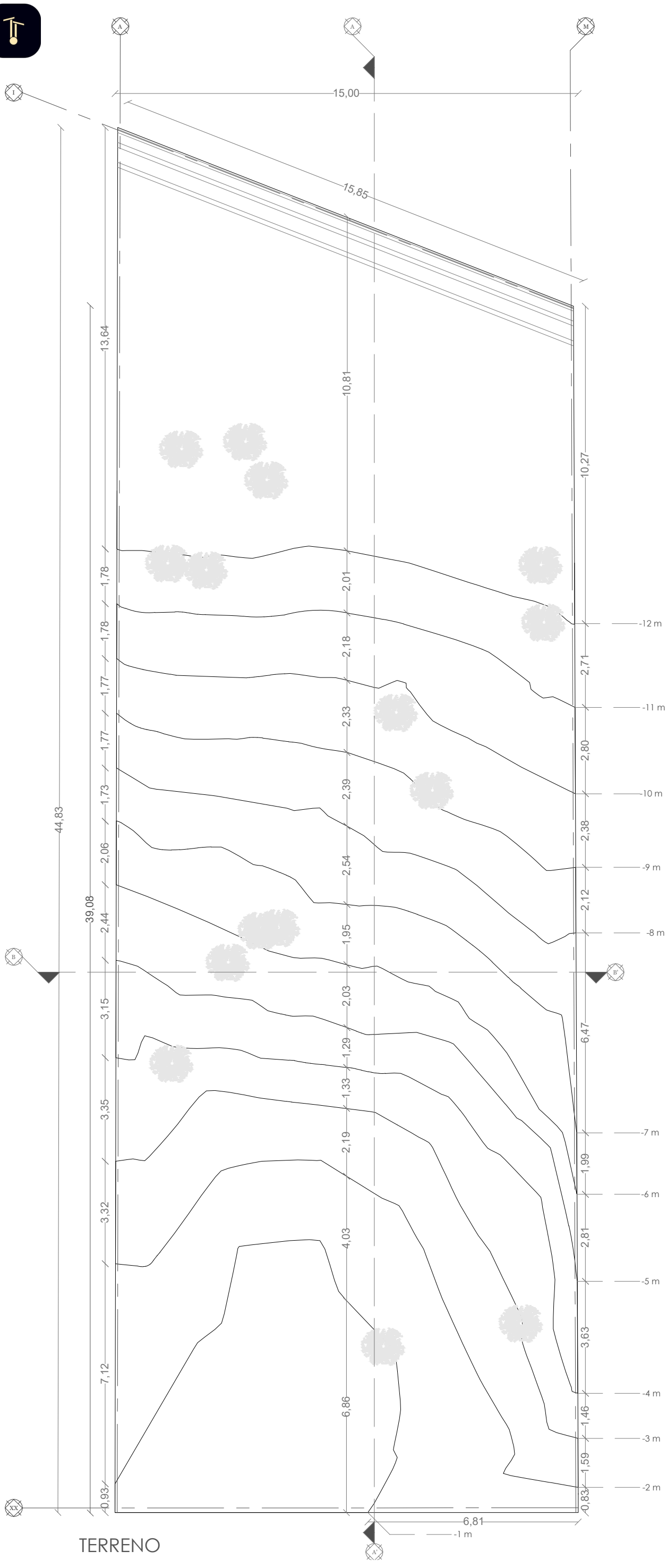

NORTE

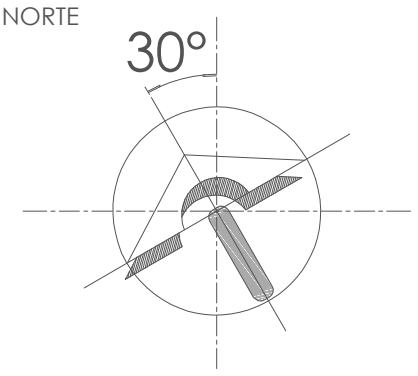

CROQUIS

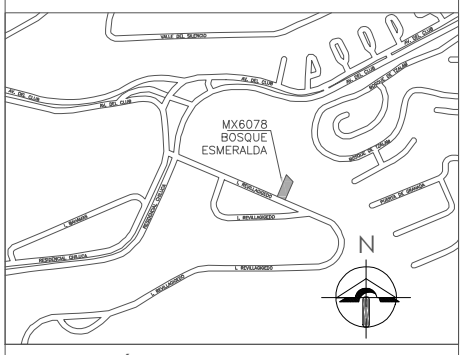

UBICACIÓN

ISLAS REVILLAGIGEDO 18. COL. RESIDENCIAL CHILUCA. C.P 52930 MPIO. ATIZAPÁN. EDO. DE MÉXICO

COORDENADAS

LATITUD 19°33'3.5"

LONGITUD 99°17'58.21"

ALTITUD 2,514 m

SIMBOLOGÍA

- COLUMNA
- MURO
- VENTANA
- ESCALÓN/FIRME
- BARANDAL
- CELOSÍA
- ÁRBOL
- LÍNEA DE PROYECCIÓN
- LÍNEA DE CORTE
- LÍNEA DE EJES
- PUERTA
- PUERTA CORREDIZA
- CAMBIO DE NIVEL
- BAJADA DE AGUA PLUVIAL
- NIVEL DE PISO TERMINADO

OBSERVACIONES

PROYECTO ISLAS REVILLAGIGEDO	CLAVE A0
TERRENO 624 m2	
COTAS EN METROS	ESCALA 1:130
PLANO TERRENO	
PROYECTISTA JUAN PABLO PEÑA MARTÍNEZ	
FECHA 10 DE NOVIEMBRE DE 2025	

JUARQUII

DESCRIPCIÓN

Planta Alta: el umbral transparente — 116 m²

La entrada principal se ubica en la parte más elevada del terreno, donde la volumetría de la casa se percibe discreta y abierta. El acceso se da a través de un vestíbulo acristalado la “Casa de Cristal”, que funciona como un punto de recepción con vistas amplias y permite entender desde el primer momento la intención del proyecto, integrar el entorno natural sin imponerse sobre él.

En este nivel se encuentra también la cochera con capacidad para tres autos, potencialmente cuatro dependiendo de la disposición del arbolado. A un costado se localiza la casa de servicio de 26 m², diseñada para operar de manera independiente sin interferir con las actividades de la vivienda principal.

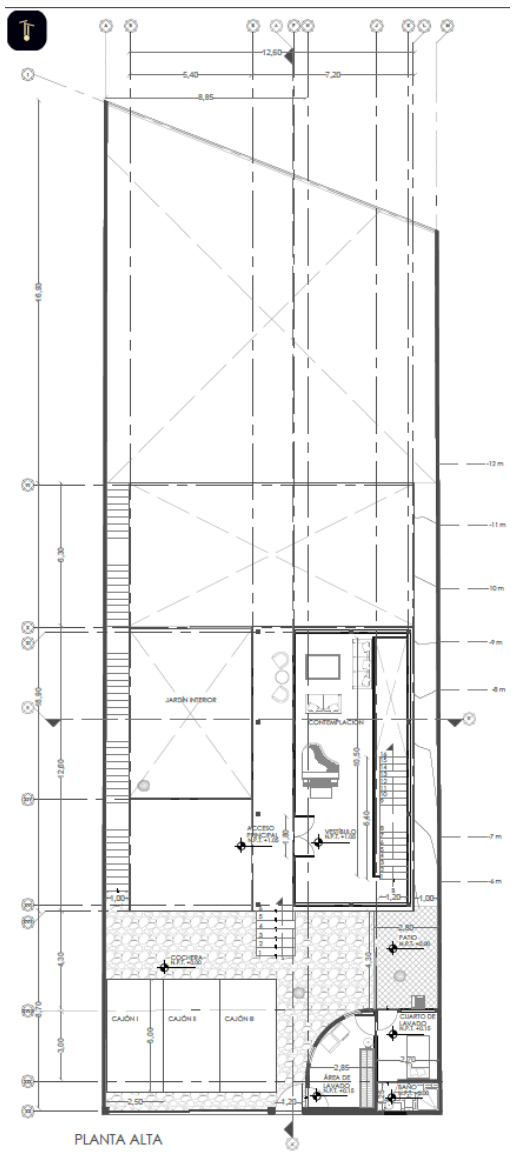

Planta Baja: el corazón social — 120 m²

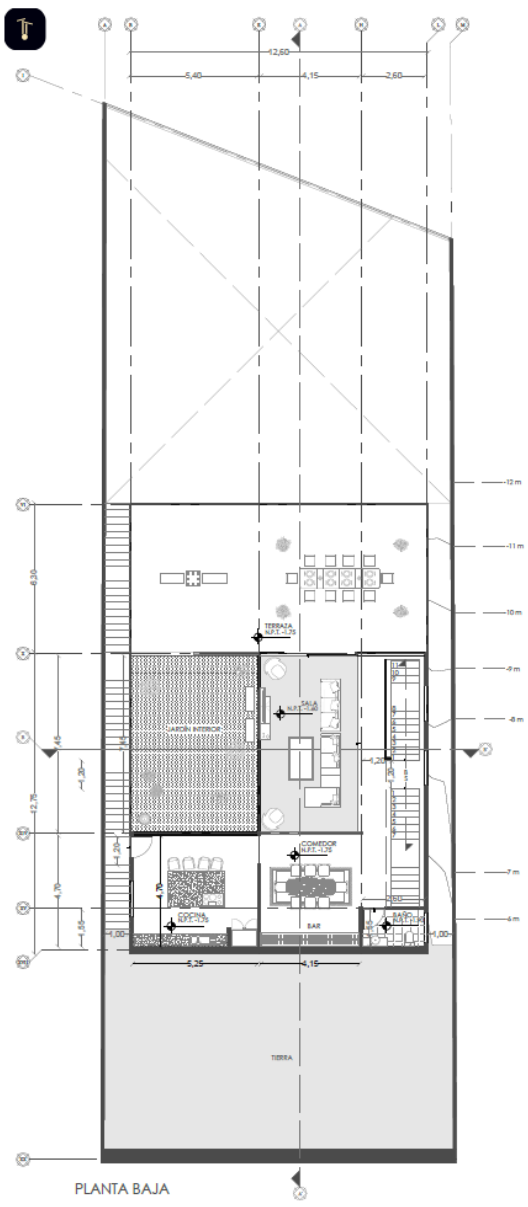

Al descender, se llega al nivel social de la casa. La sala se orienta hacia las vistas principales y se conecta directamente con la terraza, generando una relación continua entre interior y exterior. El comedor se ubica en una posición más resguardada y cuenta con un bar integrado, pensado para favorecer reuniones y actividades sociales.

La cocina, de dimensiones amplias y funcionamiento eficiente, actúa como vínculo entre las áreas de uso técnico y las de convivencia. En este nivel aparece el primer jardín interior, un espacio contenido que filtra la luz natural y contribuye a mantener un ambiente calmado. La planta baja prioriza la apertura visual y la conexión con el clima y el paisaje.

DECRIPCIÓN

Planta Sótano I: la vida privada — 160 m²

Este nivel aprovecha la pendiente del terreno para funcionar como un área privada con iluminación y vistas directas al exterior. Aquí se encuentran la sala de TV y la biblioteca, conformando un espacio destinado al descanso y a actividades más tranquilas.
Las recámaras se distribuyen de forma clara:

- La recámara principal, con mayor amplitud y vistas hacia la zona federal.
- Una recámara secundaria con vestidor y baño completo.

El diseño de este nivel busca un ambiente silencioso y cómodo, donde la presencia del exterior complementa, sin dominar, la atmósfera íntima de las habitaciones.

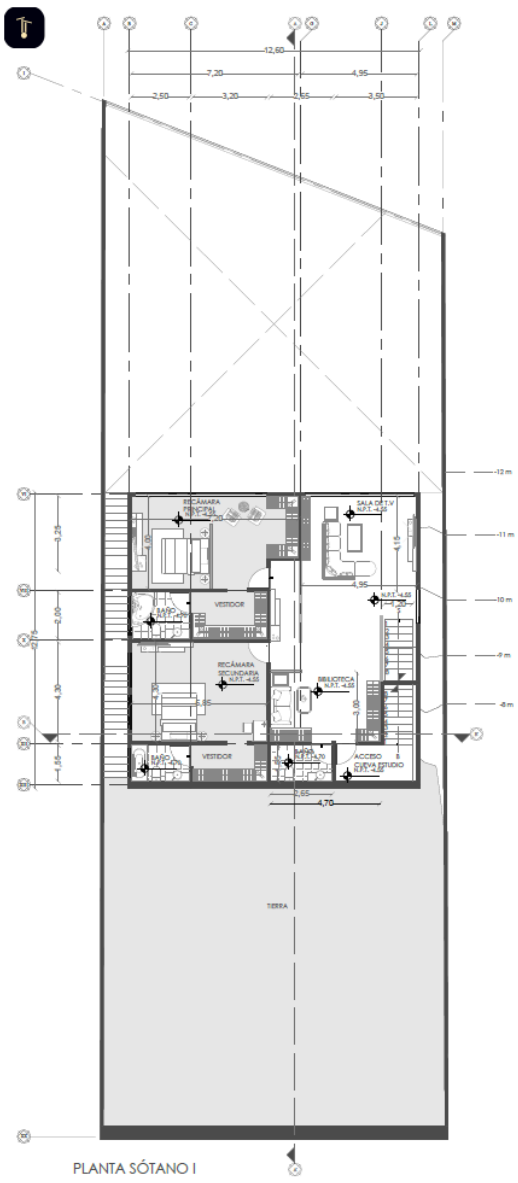

Planta Sótano II: el retiro profundo — 58 m²

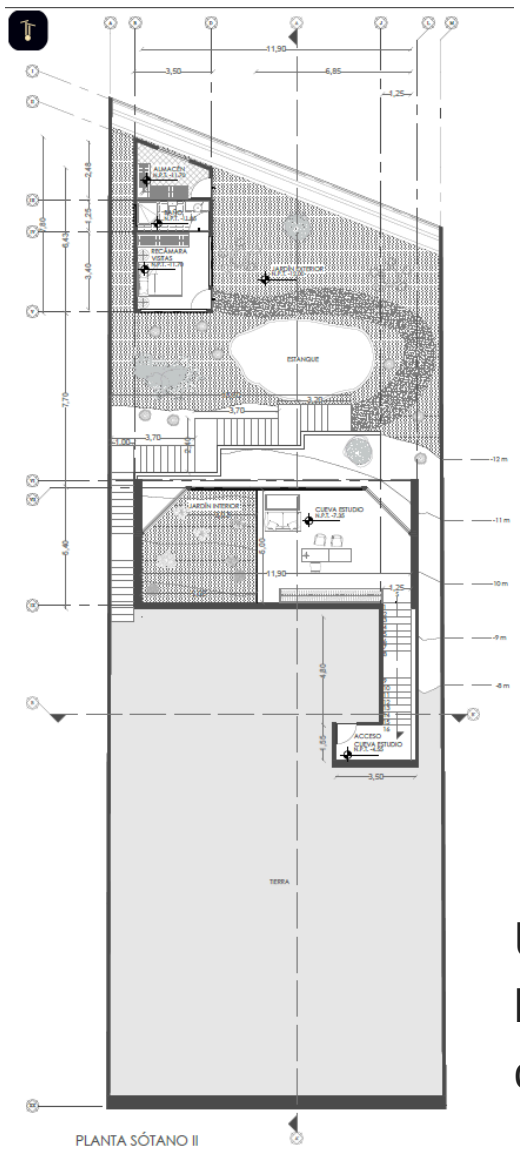

El nivel más profundo alberga un espacio denominado como “Cueva Estudio”, diseñado para actividades que requieren concentración y aislamiento. Este espacio recibe luz a través de un segundo jardín interior, cubierto, que regula la iluminación y la privacidad. Al mismo tiempo, se abre hacia el jardín exterior y la zona federal, manteniendo la relación con el entorno natural incluso en este punto más resguardado de la casa.

Casa de Visitas — 25 m²

Un espacio compacto y autónomo, pensado para huéspedes. Incluye lo necesario para una estancia cómoda, manteniendo privacidad para el resto de la casa.

La suma de todos los niveles y volúmenes da como resultado un área construida total de 479 m², equilibrada entre espacios habitables, áreas de servicio y zonas exteriores, conformando un proyecto integral y coherente con su entorno.

REFERENCIAS

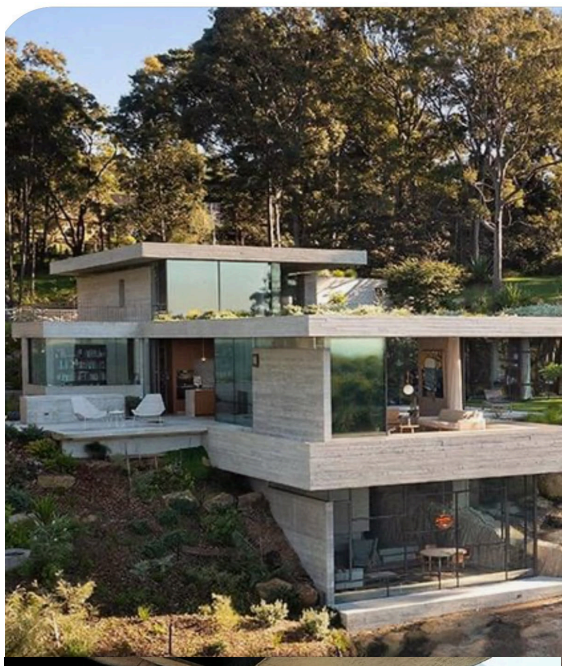



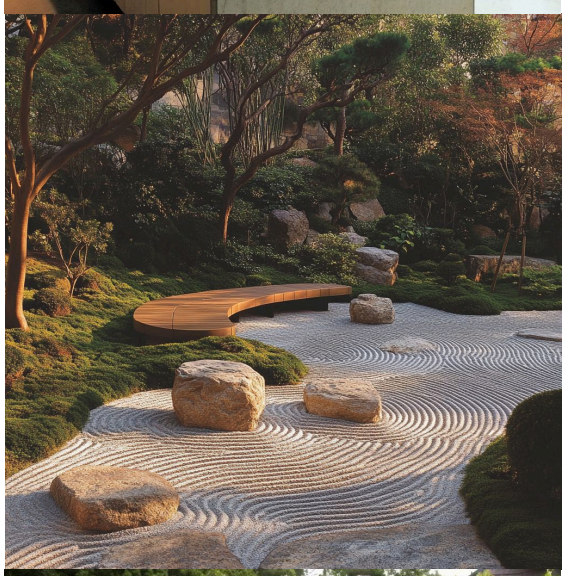













MATERIALES



FACHALETA LADRILLO



PIEDRA LAJA

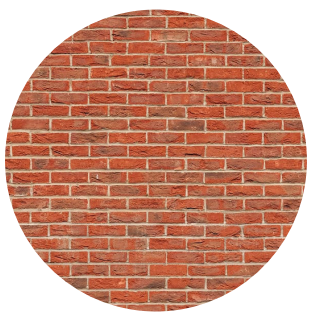

TABIQUE ROJO



CONCRETO APARENTE



CONCRETO BLANCO



MADERA DE ROBLE



MADERA DE MAPLE



PORCELANATO



MÁRMOL OSCURO

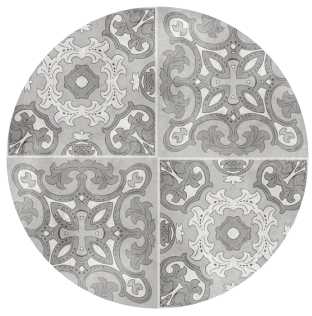

AZULEJO

PINTURA BEIGE



ALFOMBRA CLARA



ARCILLA



LAMBRIN CLARO

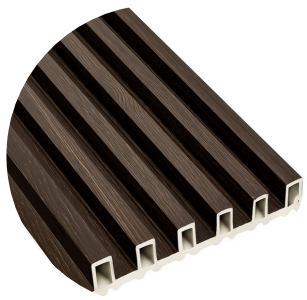

LAMBRIN OSCURO

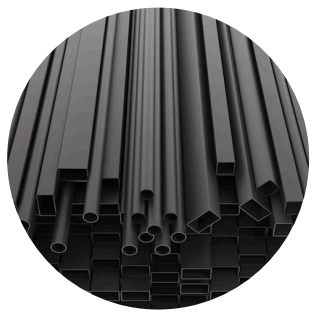

ACERO NEGRO

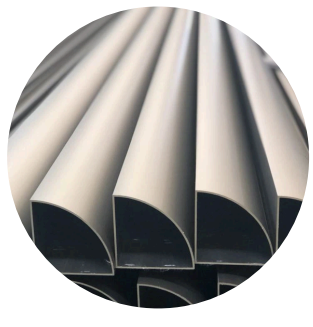

ALUMINIO CHAMPAGNE

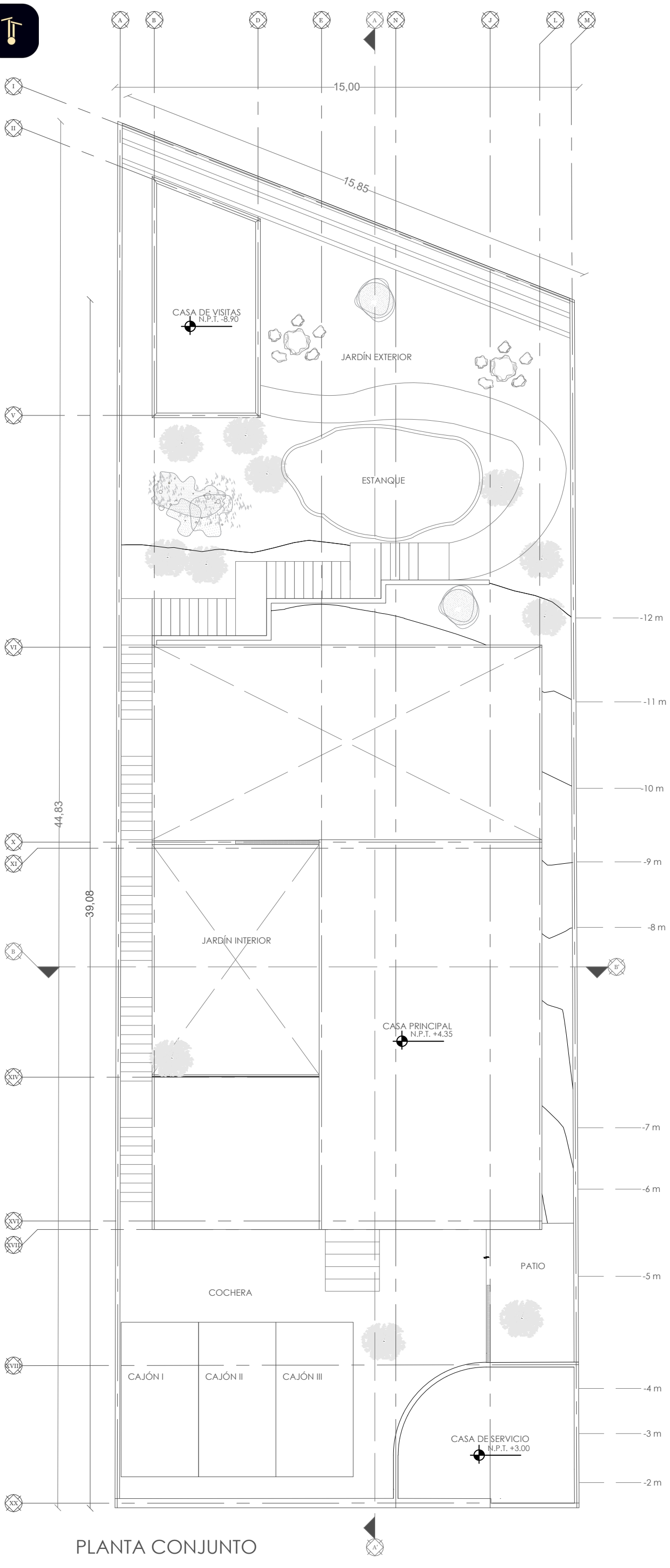

PLANTA CONJUNTO

NORTE

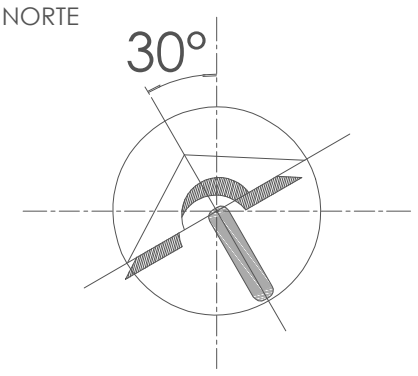

CROQUIS

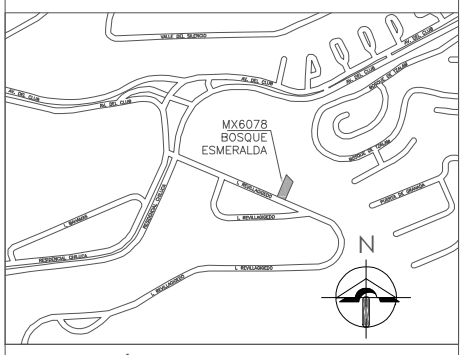

UBICACIÓN

ISLAS REVILLAGIGEDO 18. COL.
RESIDENCIAL CHILUCA. C.P 52930
MPIO. ATIZAPÁN. EDO. DE MÉXICO

COORDENADAS

LATITUD 19°33'3.5"

LONGITUD 99°17'58.21"

ALTITUD 2,514 m

SIMBOLOGÍA

- COLUMNA
- MURO
- VENTANA
- ESCALÓN/FIRME
- BARANDAL
- CELOSÍA
- ÁRBOL
- LÍNEA DE PROYECCIÓN
- LÍNEA DE CORTE
- LÍNEA DE EJES
- PUERTA
- PUERTA CORREDIZA
- CAMBIO DE NIVEL
- BAJADA DE AGUA PLUVIAL
- NIVEL DE PISO TERMINADO

OBSERVACIONES

PROYECTO ISLAS REVILLAGIGEDO	CLAVE A1
TERRENO 624 m2	
COTAS EN METROS	ESCALA 1:130
PLANO PLANTA CONJUNTO	
PROYECTISTA JUAN PABLO PEÑA MARTÍNEZ	
FECHA 10 DE NOVIEMBRE DE 2025	

JUARQUII

PROGRAMA
DIAGRAMAS DE FLUJO

PLANTA ALTA

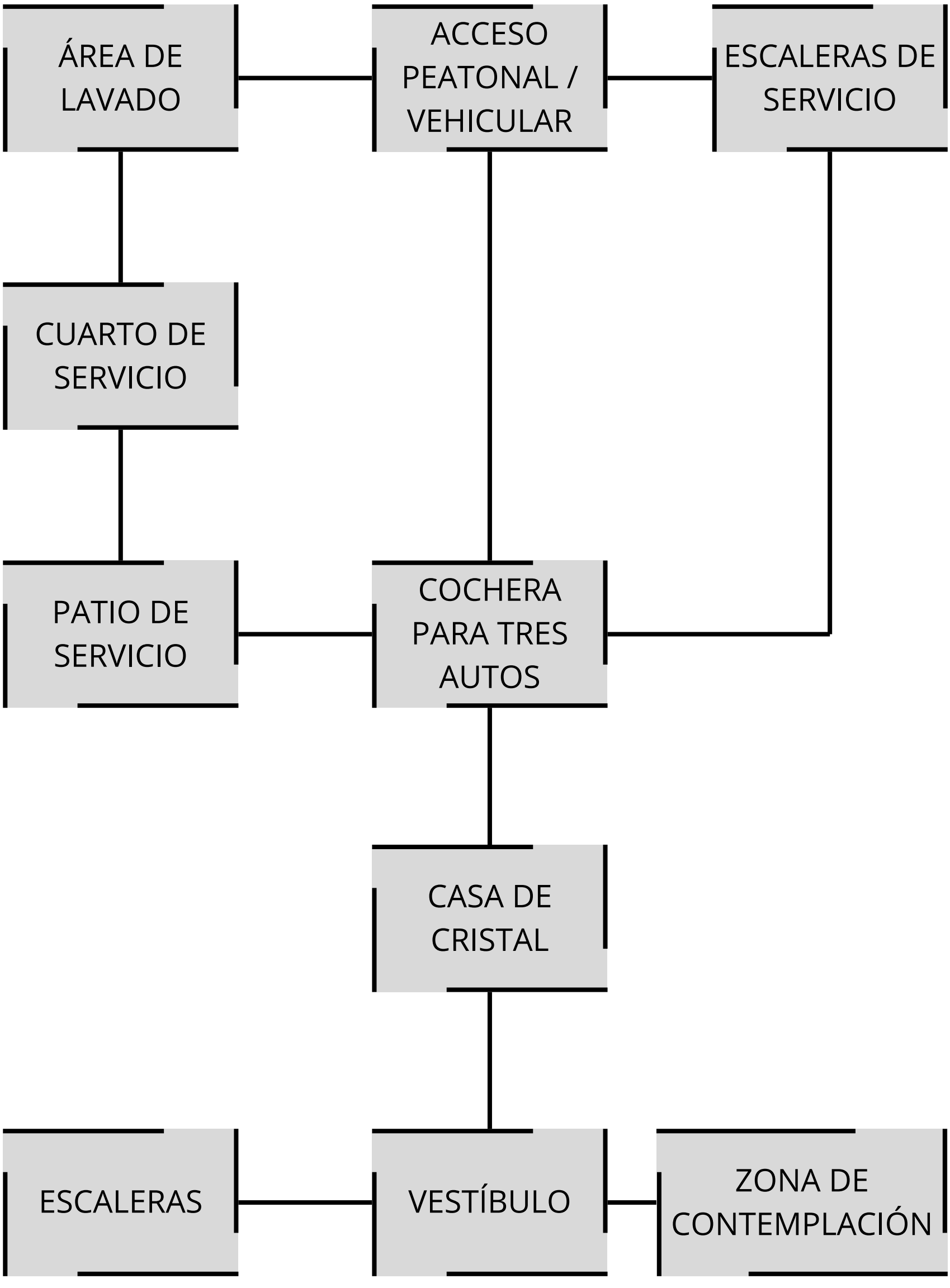

PROGRAMA
DIAGRAMAS DE FLUJO

PLANTA BAJA

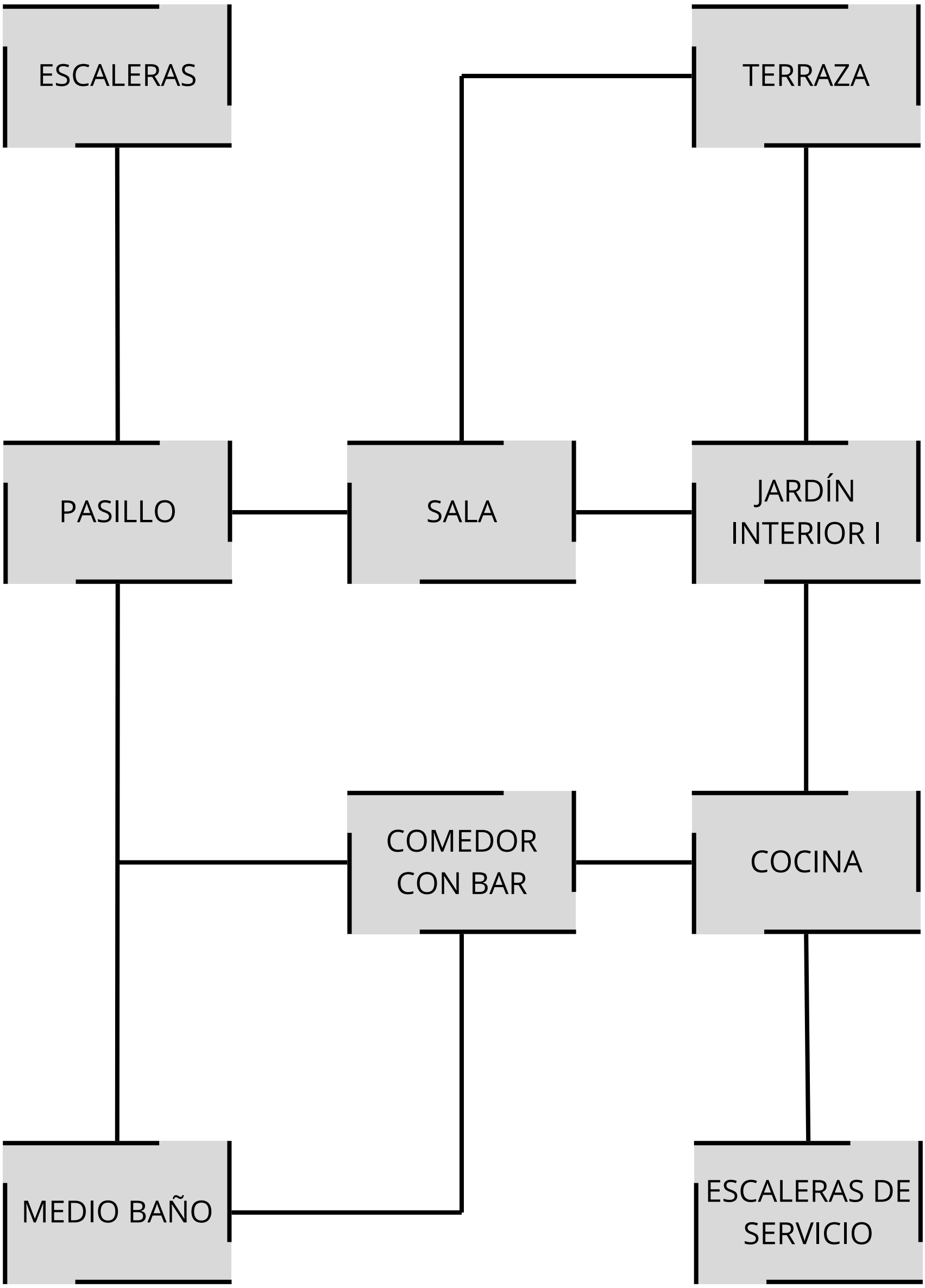

PROGRAMA
DIAGRAMAS DE FLUJO

PLANTA SÓTANO I

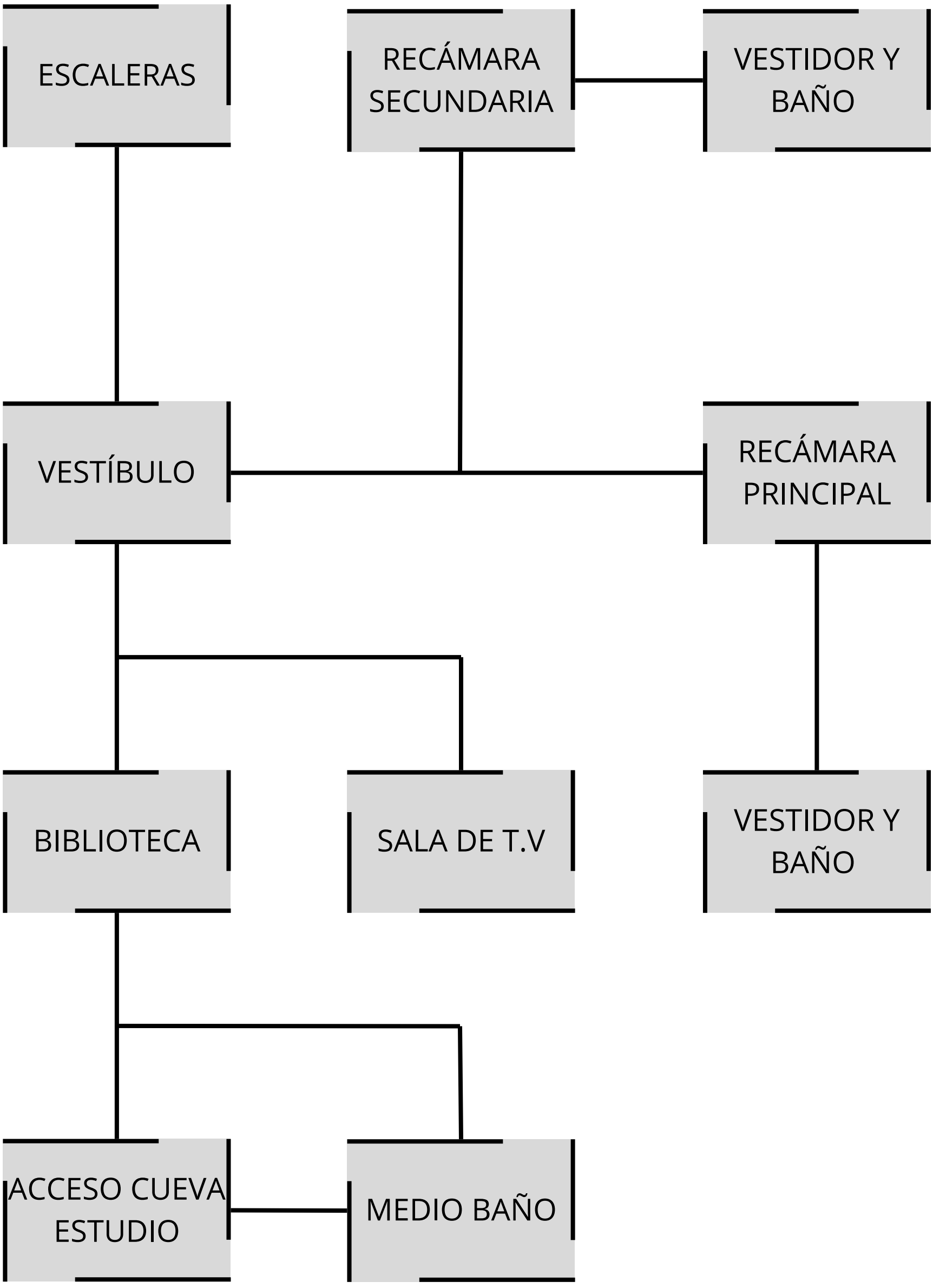

PROGRAMA
DIAGRAMAS DE FLUJO

PLANTA SÓTANO II

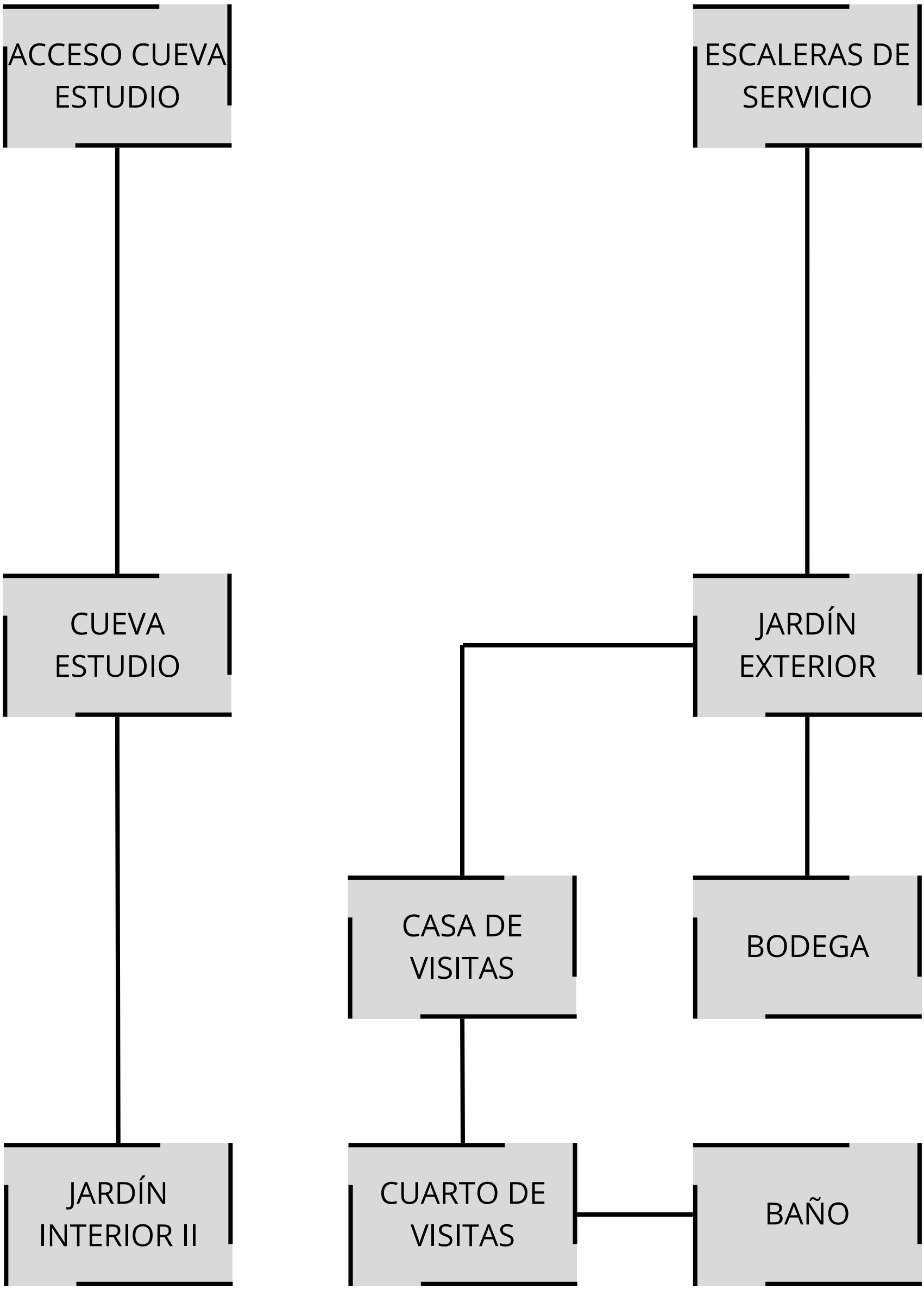

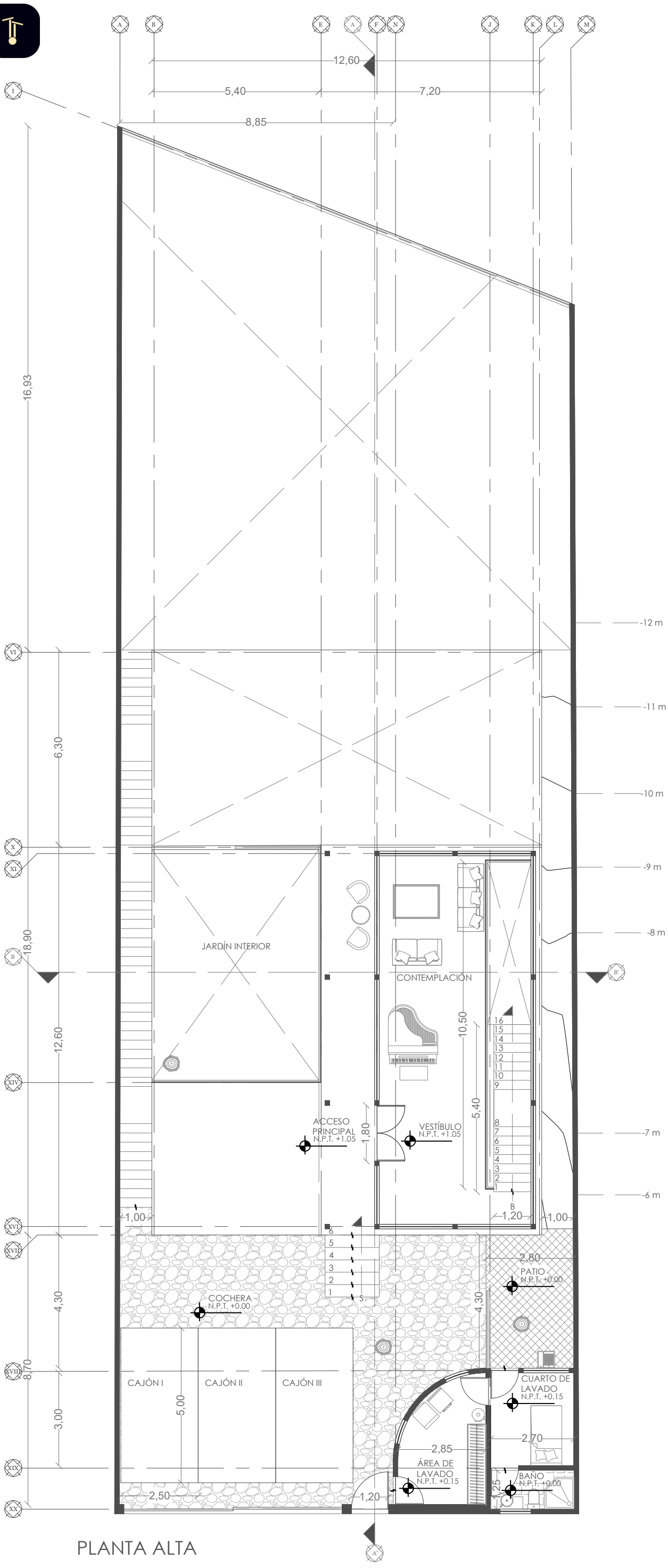

PLANTA ALTA

NORTE

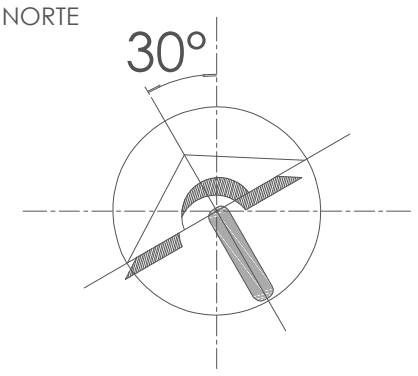

CROQUIS

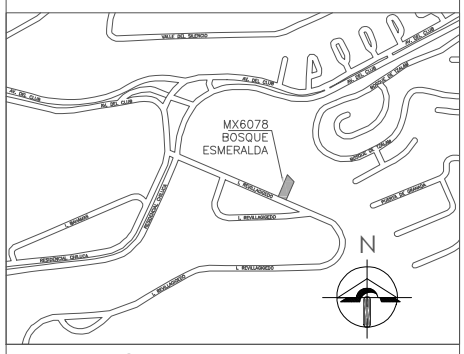

UBICACIÓN

ISLAS REVILLAGIGEDO 18. COL. RESIDENCIAL CHILUCA. C.P 52930 MPIO. ATIZAPÁN. EDO. DE MÉXICO

COORDENADAS

LATITUD 19°33'3.5"

LONGITUD 99°17'58.21"

ALTITUD 2,514 m

SIMBOLOGÍA

- COLUMNA
- MURO
- VENTANA
- ESCALÓN/FIRME
- BARANDAL
- CELOSÍA
- ÁRBOL
- LÍNEA DE PROYECCIÓN
- LÍNEA DE CORTE
- LÍNEA DE EJES
- PUERTA
- PUERTA CORREDIZA
- CAMBIO DE NIVEL
- BAJADA DE AGUA PLUVIAL
- NIVEL DE PISO TERMINADO

OBSERVACIONES

PROYECTO ISLAS REVILLAGIGEDO	CLAVE A2
TERRENO 624 m2	
COTAS EN METROS	ESCALA 1:130
PLANO PLANTA ALTA	
PROYECTISTA JUAN PABLO PEÑA MARTÍNEZ	
FECHA 10 DE NOVIEMBRE DE 2025	

JUARQUII

RENDERS

PLANTA ALTA



VISTA DE REJA



VISTA DE COCHERA

RENDERS

PLANTA ALTA

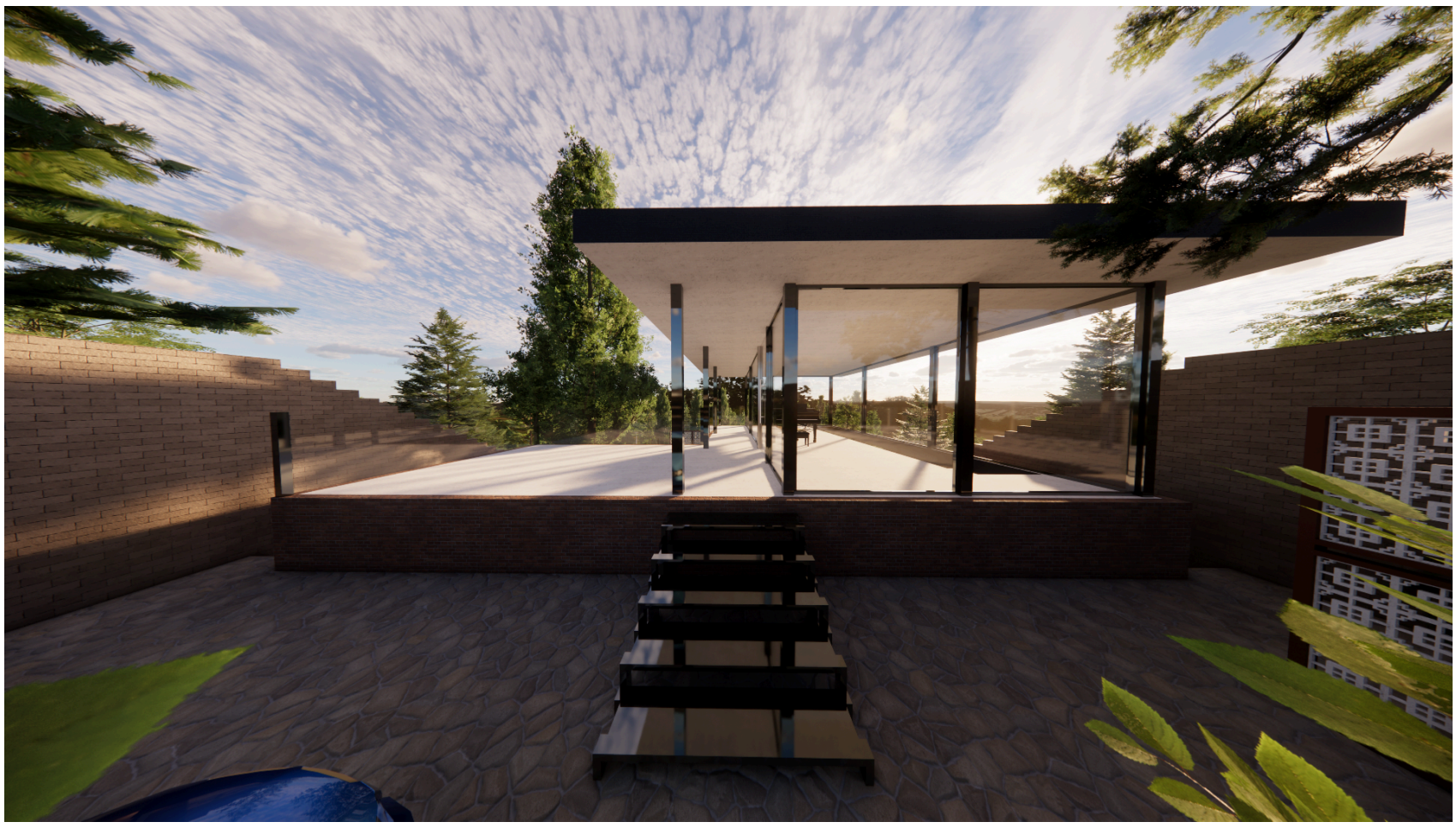

FACHADA PRINCIPAL



CASA DE CRISTAL

RENDERS

PLANTA ALTA



CASA DE SERVICIO



ÁREA DE LAVADO

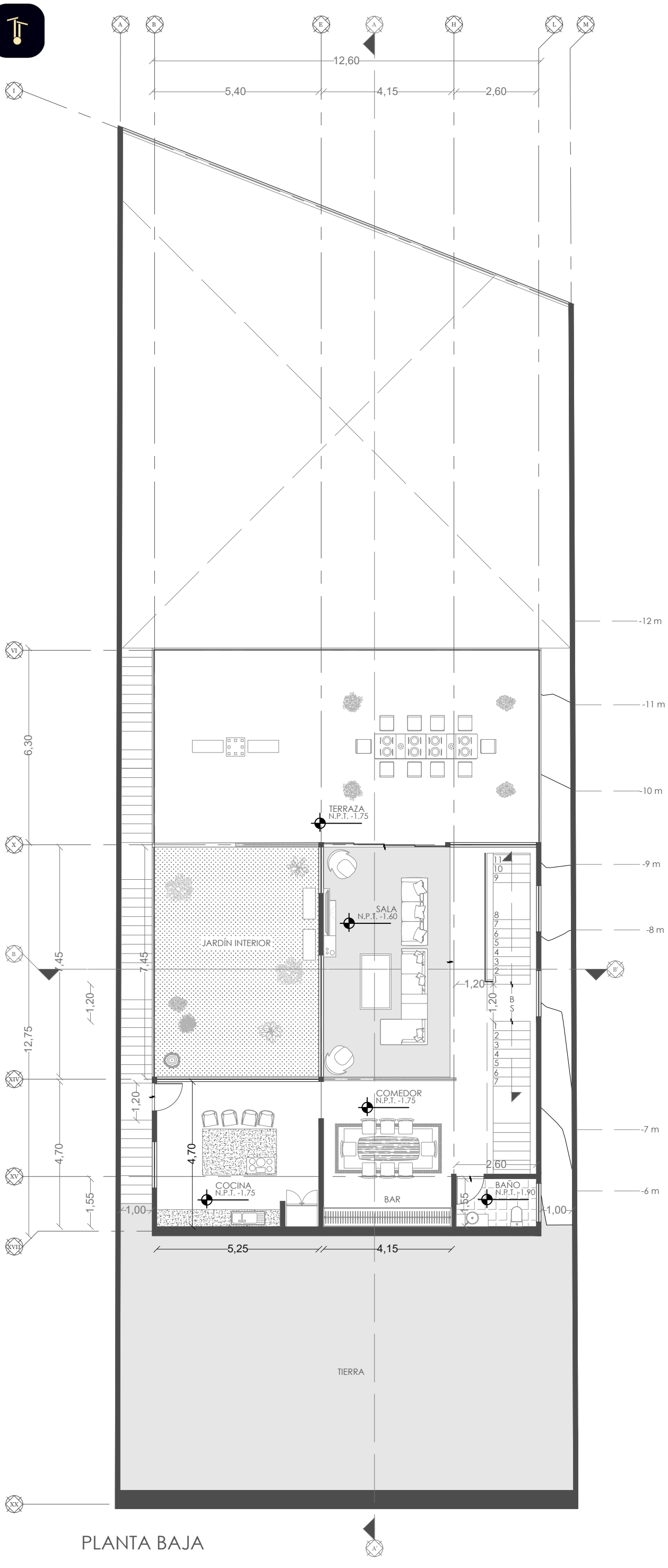

PLANTA BAJA

NORTE

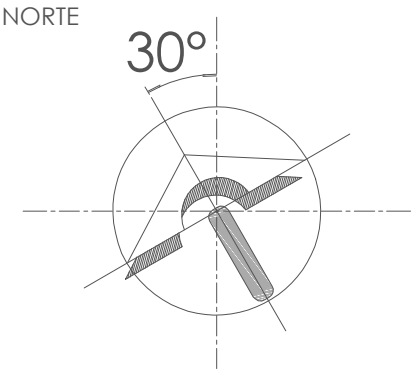

CROQUIS

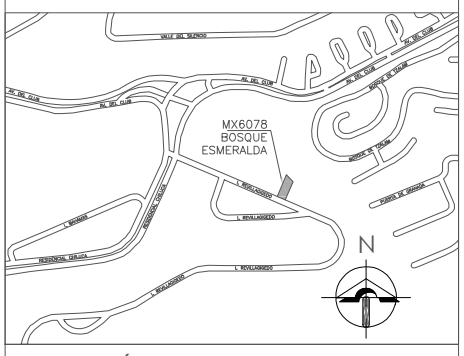

UBICACIÓN

ISLAS REVILLAGIGEDO 18. COL. RESIDENCIAL CHILUCA. C.P 52930 MPIO. ATIZAPÁN. EDO. DE MÉXICO

COORDENADAS

LATITUD 19°33'3.5"

LONGITUD 99°17'58.21"

ALTITUD 2,514 m

SIMBOLOGÍA

- COLUMNA
- MURO
- VENTANA
- ESCALÓN/FIRME
- BARANDAL
- CELOSÍA
- ÁRBOL
- LÍNEA DE PROYECCIÓN
- LÍNEA DE CORTE
- LÍNEA DE EJES
- PUERTA
- PUERTA CORREDIZA
- CAMBIO DE NIVEL
- BAJADA DE AGUA PLUVIAL
- NIVEL DE PISO TERMINADO

OBSERVACIONES

PROYECTO ISLAS REVILLAGIGEDO	CLAVE A3
TERRENO 624 m2	
COTAS EN METROS	ESCALA 1:130
PLANO PLANTA BAJA	
PROYECTISTA JUAN PABLO PEÑA MARTÍNEZ	
FECHA 10 DE NOVIEMBRE DE 2025	

JUARQUII

RENDERS

PLANTA BAJA



SALA



COMEDOR

RENDERS

PLANTA BAJA



COCINA



TERRAZA

RENDERS

PLANTA BAJA



JARDÍN INTERIOR



JARDÍN INTERIOR A TERRAZA

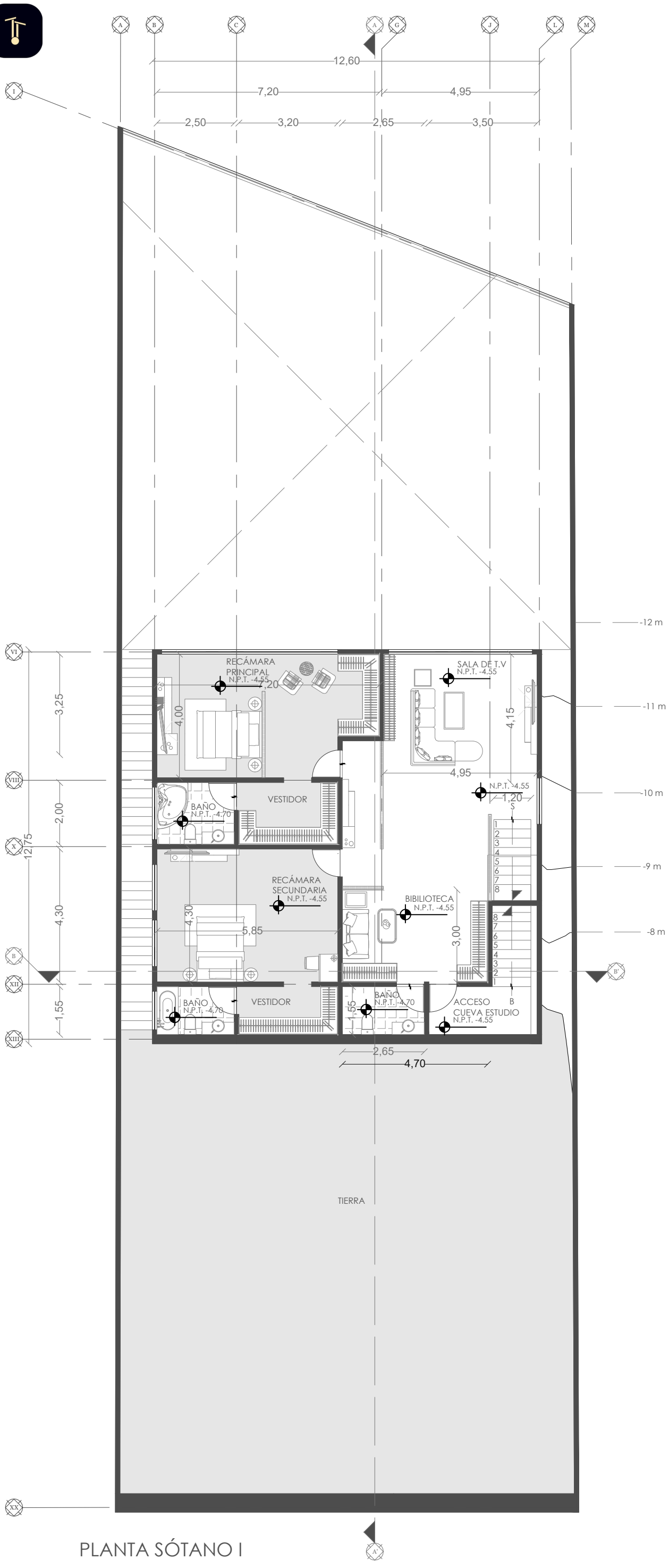

PLANTA SÓTANO I

NORTE

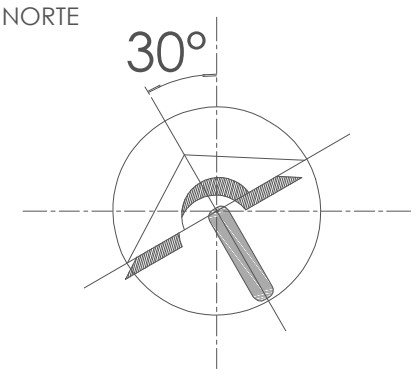

CROQUIS

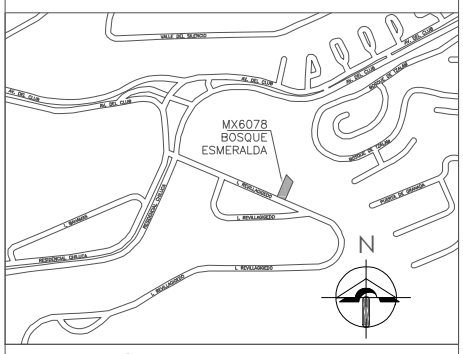

UBICACIÓN

ISLAS REVILLAGIGEDO 18. COL. RESIDENCIAL CHILUCA. C.P 52930 MPIO. ATIZAPÁN. EDO. DE MÉXICO

COORDENADAS

LATITUD 19°33'3.5"

LONGITUD 99°17'58.21"

ALTITUD 2,514 m

SIMBOLOGÍA

- COLUMNA
- MURO
- VENTANA
- ESCALÓN/FIRME
- BARANDAL
- CELOSÍA
- ÁRBOL
- LÍNEA DE PROYECCIÓN
- LÍNEA DE CORTE
- LÍNEA DE EJES
- PUERTA
- PUERTA CORREDIZA
- CAMBIO DE NIVEL
- BAJADA DE AGUA PLUVIAL
- NIVEL DE PISO TERMINADO

OBSERVACIONES

PROYECTO ISLAS REVILLAGIGEDO	CLAVE A4
TERRENO 624 m2	
COTAS EN METROS	ESCALA 1:130
PLANO PLANTA SÓTANO I	
PROYECTISTA JUAN PABLO PEÑA MARTÍNEZ	
FECHA 10 DE NOVIEMBRE DE 2025	

JUARQUII

RENDERS

PLANTA SÓTANO I



SALA DE TV



BIBLIOTECA

RENDERS

PLANTA SÓTANO I



RECÁMARA SECUNDARIA



VESTIDOR

RENDERS

PLANTA SÓTANO I



RECÁMARA PRINCIPAL



BAÑO PRINCIPAL

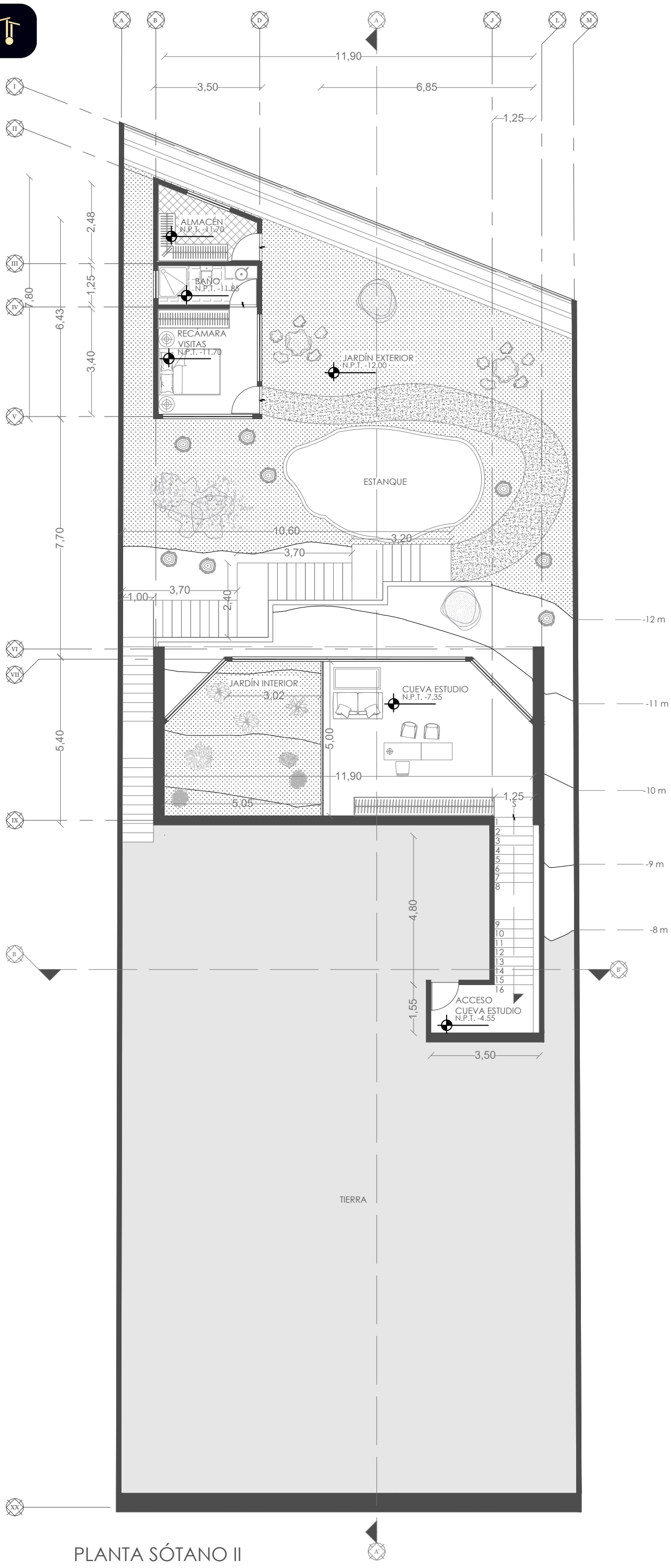

PLANTA SÓTANO II

NORTE

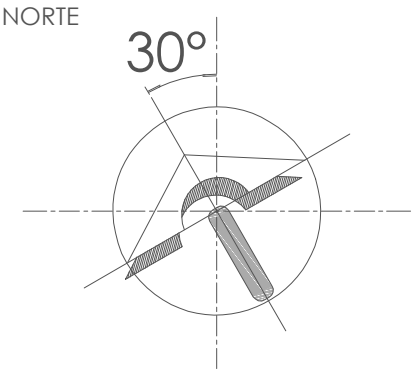

CROQUIS

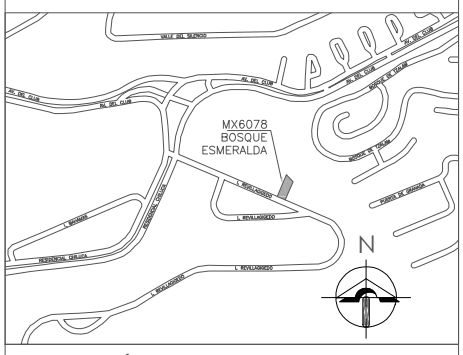

UBICACIÓN

ISLAS REVILLAGIGEDO 18. COL.
RESIDENCIAL CHILUCA. C.P 52930
MPIO. ATIZAPÁN. EDO. DE MÉXICO

COORDENADAS

LATITUD 19°33'3.5"

LONGITUD 99°17'58.21"

ALTITUD 2,514 m

SIMBOLOGÍA

- COLUMNA
- MURO
- VENTANA
- ESCALÓN/FIRME
- BARANDAL
- CELOSÍA
- ÁRBOL
- LÍNEA DE PROYECCIÓN
- LÍNEA DE CORTE
- LÍNEA DE EJES
- PUERTA
- PUERTA CORREDIZA
- CAMBIO DE NIVEL
- BAJADA DE AGUA PLUVIAL
- NIVEL DE PISO TERMINADO

OBSERVACIONES

PROYECTO ISLAS REVILLAGIGEDO	CLAVE A5
TERRENO 624 m2	
COTAS EN METROS	ESCALA 1:130
PLANO PLANTA SÓTANO II	
PROYECTISTA JUAN PABLO PEÑA MARTÍNEZ	
FECHA 10 DE NOVIEMBRE DE 2025	

JUARQUII

RENDERS

PLANTA SÓTANO II



CUEVA ESTUDIO



CUEVA ESTUDIO

RENDERS

PLANTA SÓTANO II



CASA DE VISITAS



JARDÍN EXTERIOR

RENDERS

PLANTA SÓTANO II



CUARTO DE VISITAS



BAÑO

FACHADA ESTE



NORTE

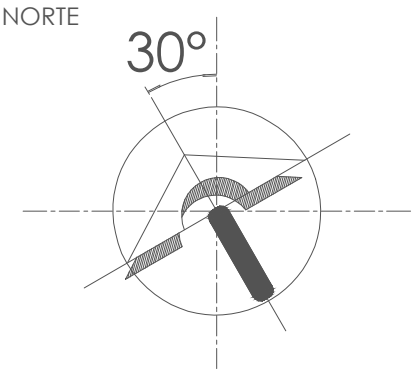

CROQUIS

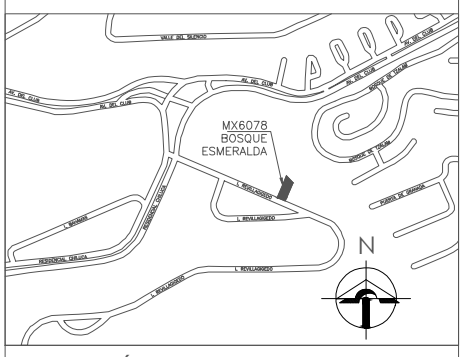

UBICACIÓN

ISLAS REVILLAGIGEDO 18. COL. RESIDENCIAL CHILUCA. C.P 52930 MPIO. ATIZAPÁN. EDO. DE MÉXICO

COORDENADAS

LATITUD 19°33'3.5"

LONGITUD 99°17'58.21"

ALTITUD 2,514 m

SIMBOLOGÍA

- COLUMNA
- MURO
- VENTANA
- ESCALÓN/FIRME
- BARANDAL
- CELOSÍA
- ÁRBOL
- LÍNEA DE PROYECCIÓN
- LÍNEA DE CORTE
- LÍNEA DE EJES
- PUERTA
- PUERTA CORREDIZA
- CAMBIO DE NIVEL
- BAJADA DE AGUA PLUVIAL
- NIVEL DE PISO TERMINADO

OBSERVACIONES

PROYECTO ISLAS REVILLAGIGEDO	CLAVE A6
TERRENO 624 m2	
COTAS EN METROS	ESCALA 1:150
PLANO FACHADA ESTE	
PROYECTISTA JUAN PABLO PEÑA MARTÍNEZ	
FECHA 10 DE NOVIEMBRE DE 2025	

JUARQUII

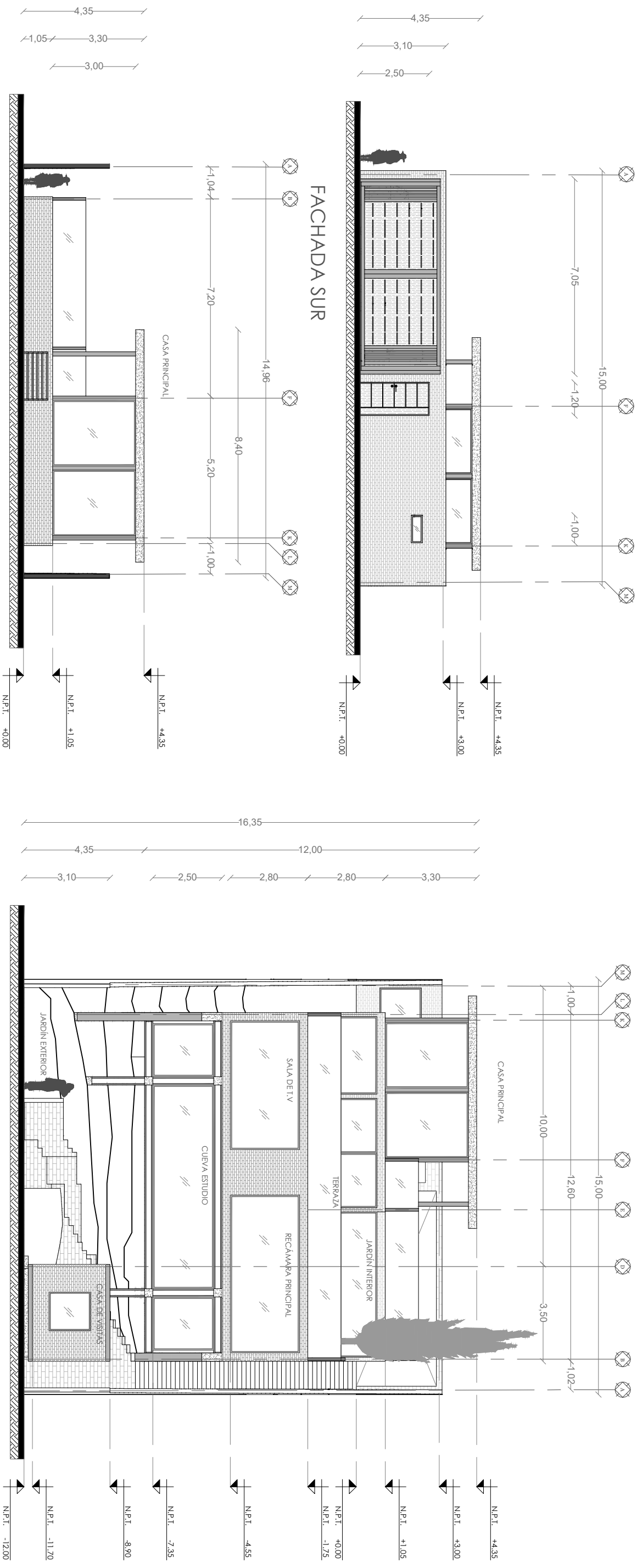

NORTE

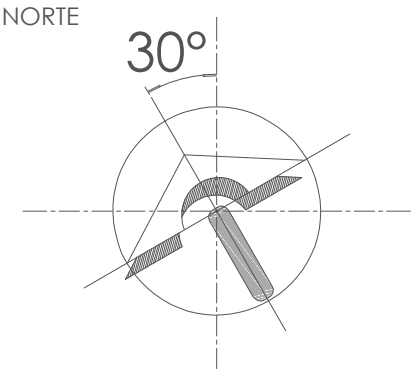

CROQUIS

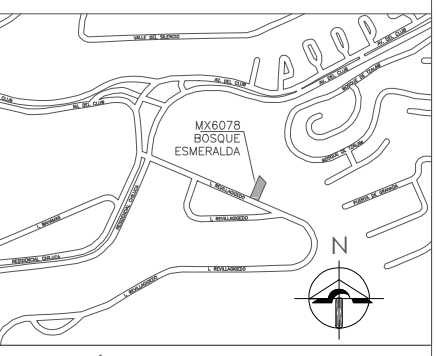

UBICACIÓN

ISLAS REVILLAGIGEDO 18. COL.
RESIDENCIAL CHILUCA. C.P 52930
MPIO. ATIZAPÁN. EDO. DE MÉXICO

COORDENADAS

LATITUD 19°33'3.5"

LONGITUD 99°17'58.21"

ALTITUD 2,514 m

SIMBOLOGÍA

- COLUMNA
- MURO
- VENTANA
- ESCALÓN/FIRME
- BARANDAL
- CELOSÍA
- ÁRBOL
- LÍNEA DE PROYECCIÓN
- LÍNEA DE CORTE
- LÍNEA DE EJES
- PUERTA
- PUERTA CORREDIZA
- CAMBIO DE NIVEL
- BAJADA DE AGUA PLUVIAL
- NIVEL DE PISO TERMINADO

OBSERVACIONES

PROYECTO ISLAS REVILLAGIGEDO	CLAVE A7
TERRENO 624 m2	
COTAS EN METROS	ESCALA 1:150
PLANO FACHADA NORTE Y FACHADA SUR	
PROYECTISTA JUAN PABLO PEÑA MARTÍNEZ	
FECHA 10 DE NOVIEMBRE DE 2025	

JUARQUII

CORTE A - A'

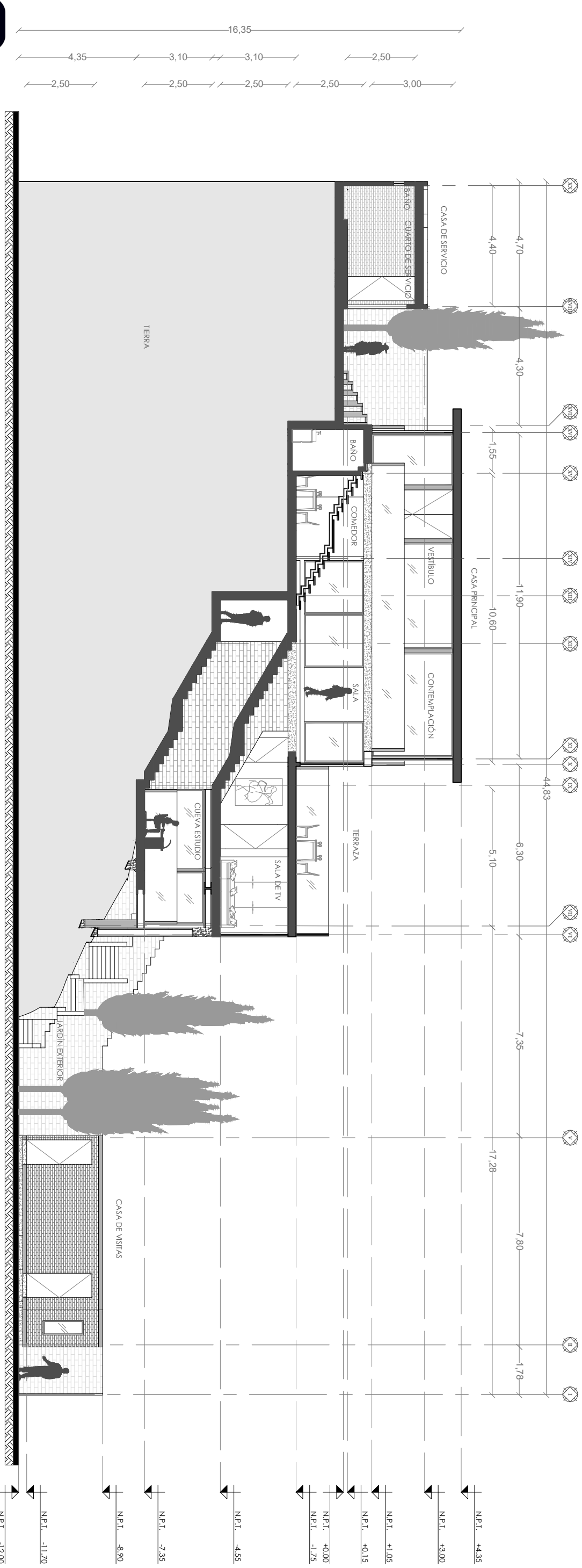

NORTE

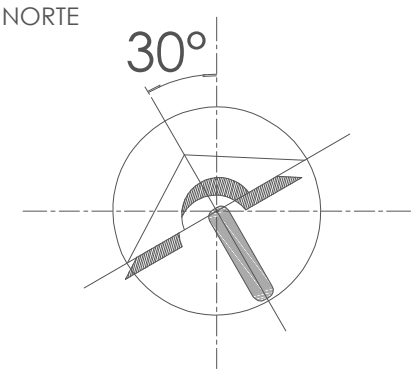

CROQUIS

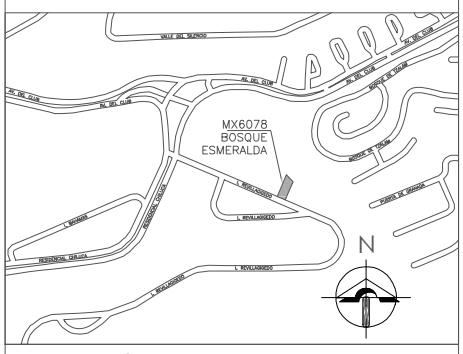

UBICACIÓN

ISLAS REVILLAGIGEDO 18. COL. RESIDENCIAL CHILUCA. C.P 52930 MPIO. ATIZAPÁN. EDO. DE MÉXICO

COORDENADAS

LATITUD 19°33'3.5"

LONGITUD 99°17'58.21"

ALTITUD 2,514 m

SIMBOLOGÍA

- COLUMNA
- MURO
- VENTANA
- ESCALÓN/FIRME
- BARANDAL
- CELOSÍA
- ÁRBOL
- LÍNEA DE PROYECCIÓN
- LÍNEA DE CORTE
- LÍNEA DE EJES
- PUERTA
- PUERTA CORREDIZA
- CAMBIO DE NIVEL
- BAJADA DE AGUA PLUVIAL
- NIVEL DE PISO TERMINADO

OBSERVACIONES

PROYECTO ISLAS REVILLAGIGEDO	CLAVE A8
TERRENO 624 m2	
COTAS EN METROS	ESCALA 1:150
PLANO CORTE A - A'	
PROYECTISTA JUAN PABLO PEÑA MARTÍNEZ	
FECHA 10 DE NOVIEMBRE DE 2025	

JUARQUII

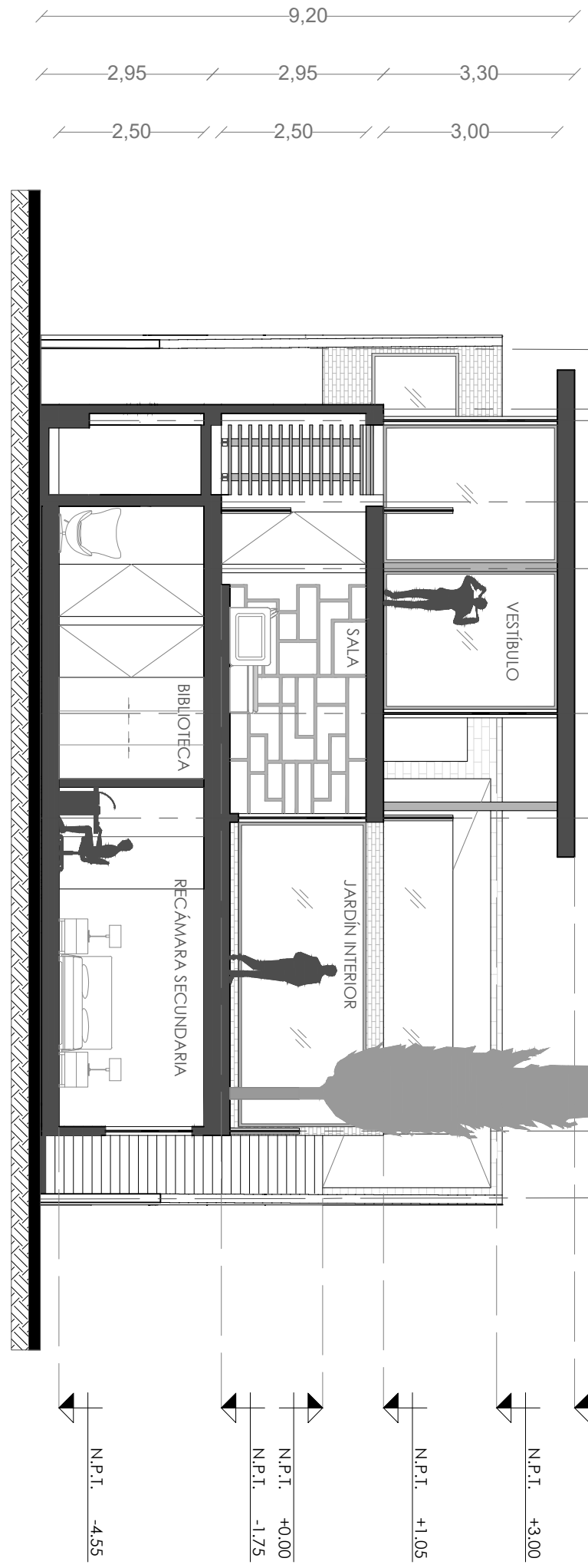

NORTE

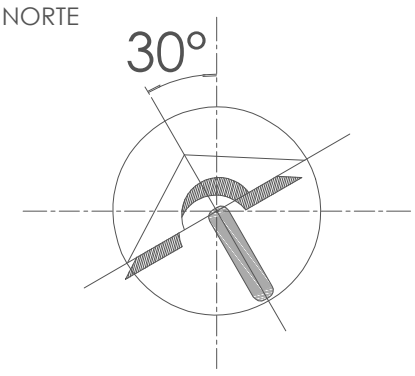

CROQUIS

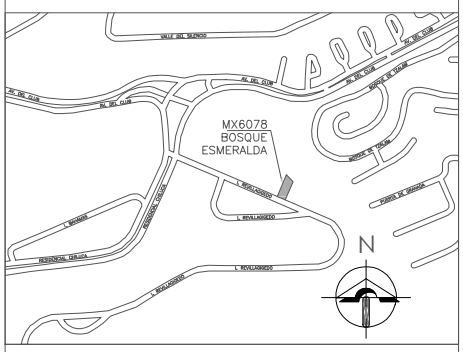

UBICACIÓN

ISLAS REVILLAGIGEDO 18. COL. RESIDENCIAL CHILUCA. C.P 52930 MPIO. ATIZAPÁN. EDO. DE MÉXICO

COORDENADAS

LATITUD 19°33'3.5"

LONGITUD 99°17'58.21"

ALTITUD 2,514 m

SIMBOLOGÍA

- COLUMNA
- MURO
- VENTANA
- ESCALÓN/FIRME
- BARANDAL
- CELOSÍA
- ÁRBOL
- LÍNEA DE PROYECCIÓN
- LÍNEA DE CORTE
- LÍNEA DE EJES
- PUERTA
- PUERTA CORREDIZA
- CAMBIO DE NIVEL
- BAJADA DE AGUA PLUVIAL
- NIVEL DE PISO TERMINADO

OBSERVACIONES

PROYECTO ISLAS REVILLAGIGEDO	CLAVE A9
TERRENO 624 m2	
COTAS EN METROS	ESCALA 1:100
PLANO CORTE B - B'	
PROYECTISTA JUAN PABLO PEÑA MARTÍNEZ	
FECHA 10 DE NOVIEMBRE DE 2025	

JUARQUII

RENDERS

VISTAS

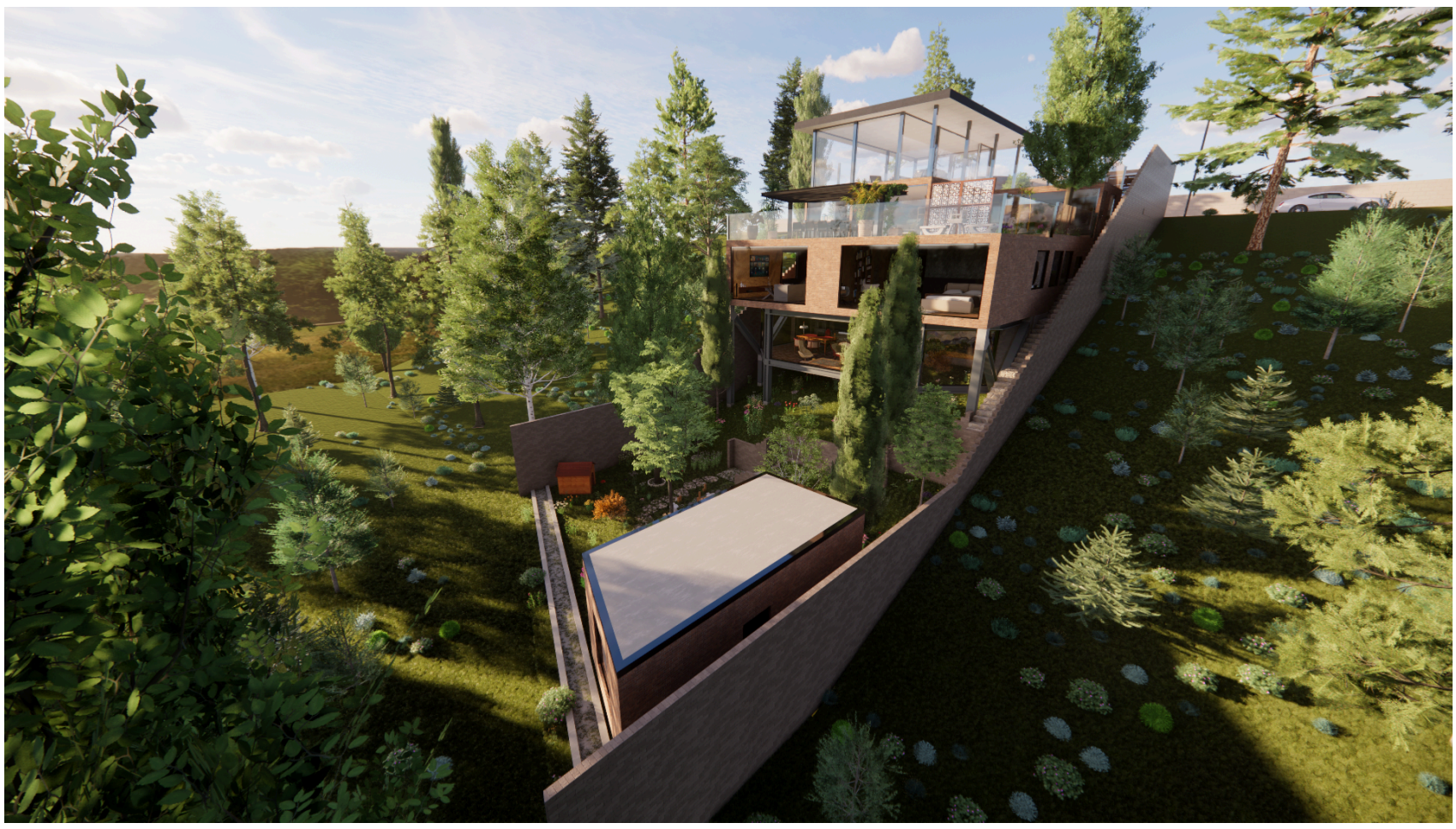

VISTA DESDE FRENTE



VISTA POSTERIOR

RENDERS

VISTAS



TERRAZA



COCINA A JARDÍN INTERIOR

RENDERS

VISTAS



ESCALERAS



SALA

RENDERS

VISTAS

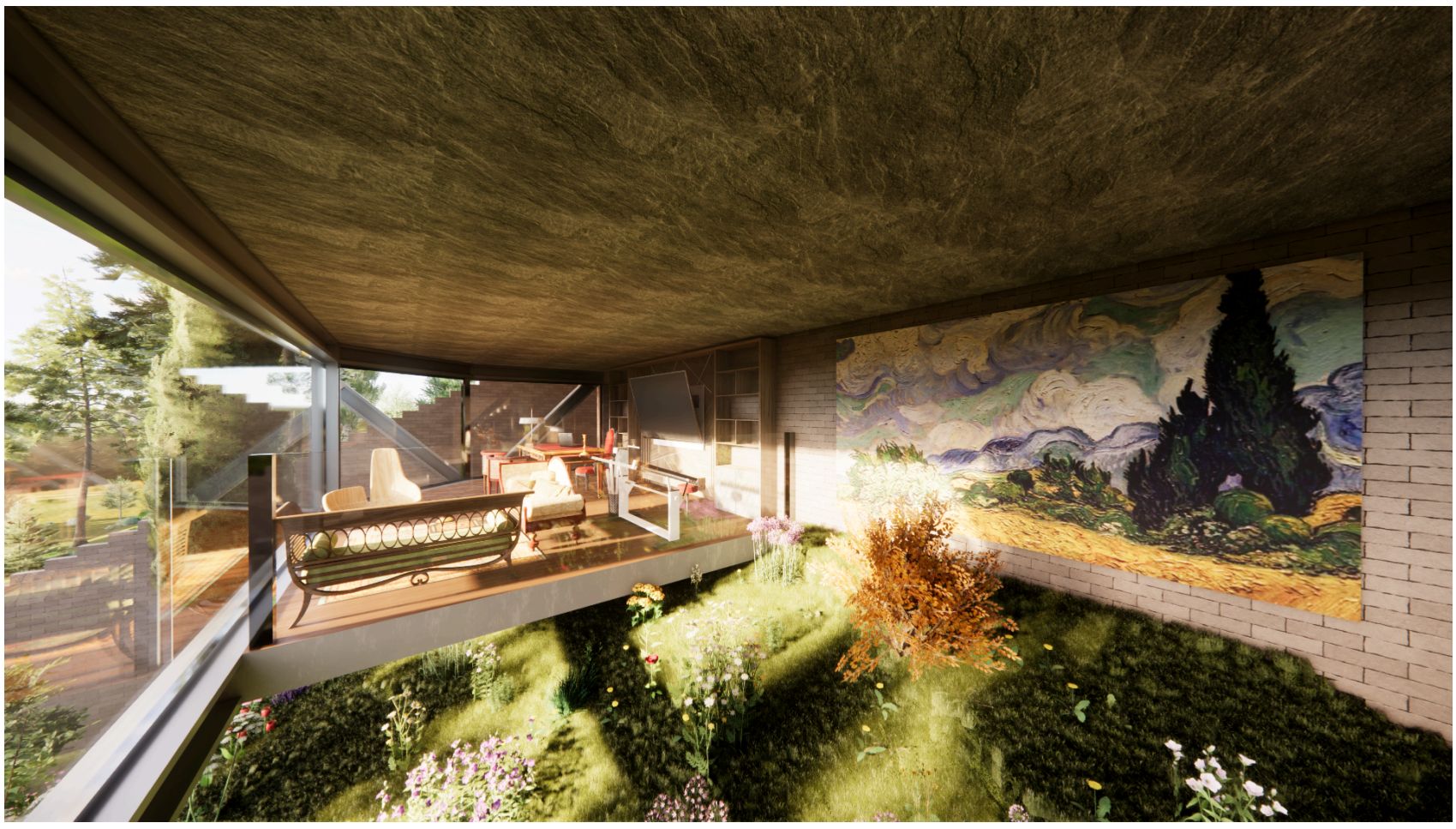

CUEVA ESTUDIO



ESCALERAS DE SERVICIO

RENDERS

VISTAS



BIBLIOTECA



SALA DE TV Y BIBLIOTECA

RENDERS

VISTAS

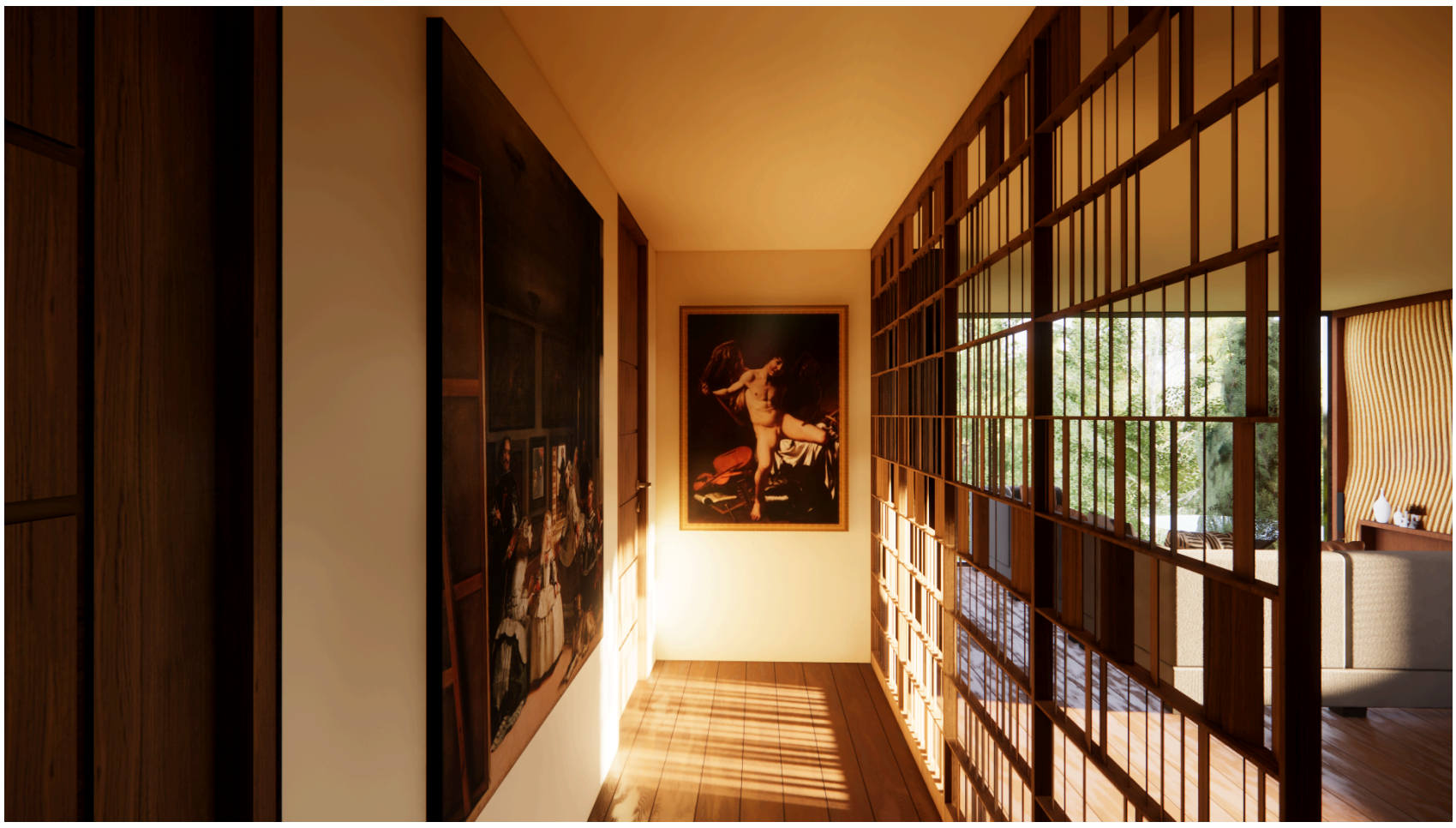

PASILLO RECÁMARAS

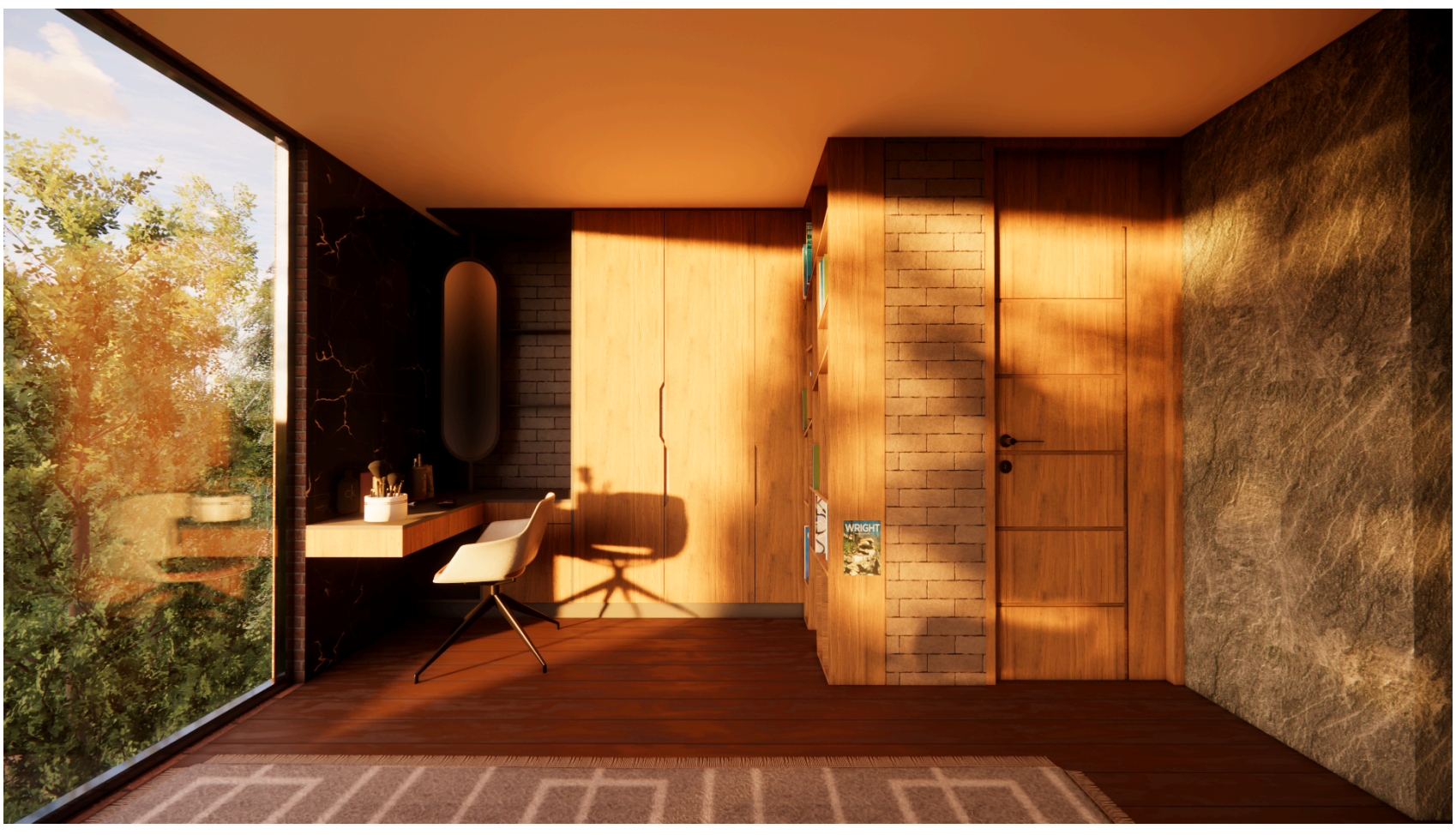

TOCADOR RECÁMARA PRINCIPAL

AXONOMÉTRICO

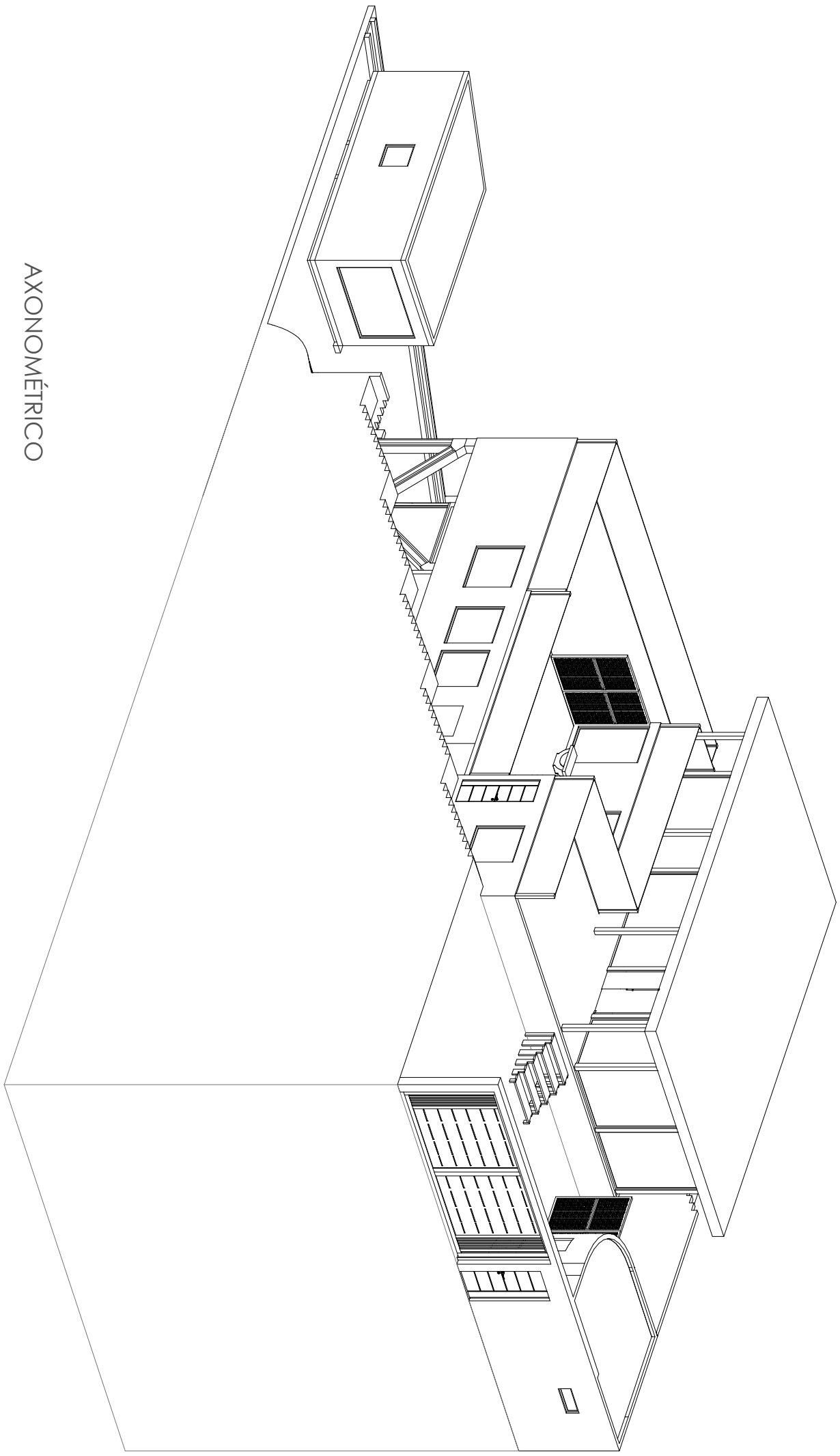

NORTE

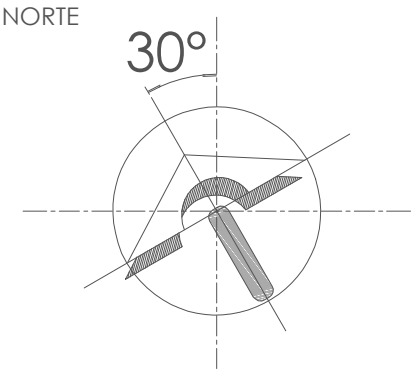

CROQUIS

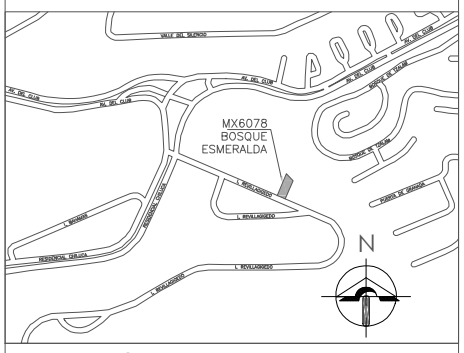

UBICACIÓN

ISLAS REVILLAGIGEDO 18. COL.
RESIDENCIAL CHILUCA. C.P 52930
MPIO. ATIZAPÁN. EDO. DE MÉXICO

COORDENADAS

LATITUD 19°33'3.5"

LONGITUD 99°17'58.21"

ALTITUD 2,514 m

SIMBOLOGÍA

- COLUMNA
- MURO
- VENTANA
- ESCALÓN/FIRME
- BARANDAL
- CELOSÍA
- ÁRBOL
- LÍNEA DE PROYECCIÓN
- LÍNEA DE CORTE
- LÍNEA DE EJES
- PUERTA
- PUERTA CORREDIZA
- CAMBIO DE NIVEL
- BAJADA DE AGUA PLUVIAL
- NIVEL DE PISO TERMINADO

OBSERVACIONES

PROYECTO	CLAVE
ISLAS REVILLAGIGEDO	A1O
TERRENO 624 m2	
COTAS EN METROS	ESCALA 1:150

PLANO

AXONOMÉTRICOS

PROYECTISTA

JUAN PABLO PEÑA MARTÍNEZ

FECHA

10 DE NOVIEMBRE DE 2025

JUARQUII

AXONOMÉTRICO

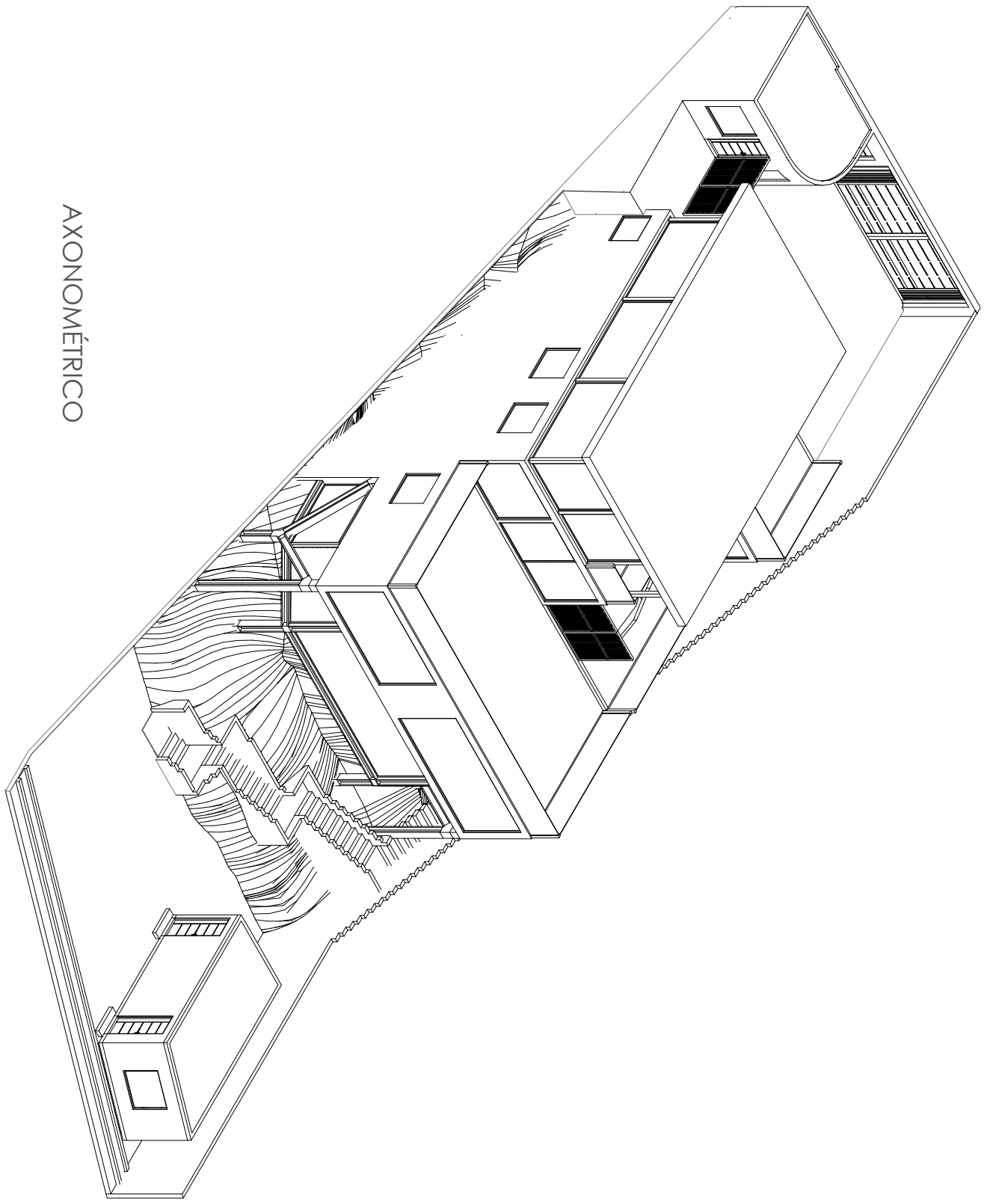

NORTE

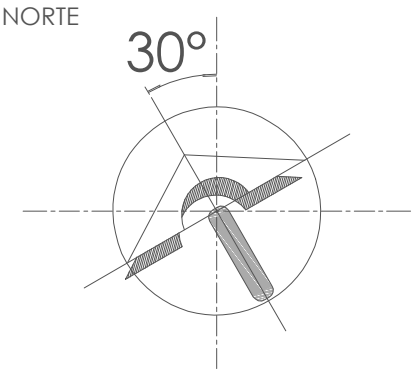

CROQUIS

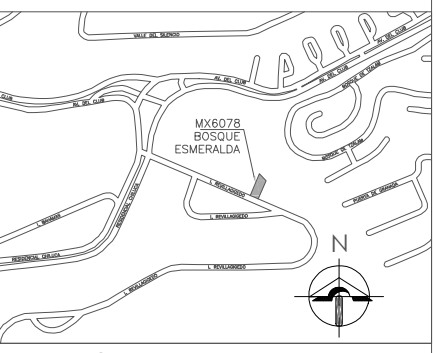

UBICACIÓN

ISLAS REVILLAGIGEDO 18. COL.
RESIDENCIAL CHILUCA. C.P 52930
MPIO. ATIZAPÁN. EDO. DE MÉXICO

COORDENADAS

LATITUD 19°33'3.5"

LONGITUD 99°17'58.21"

ALTITUD 2,514 m

SIMBOLOGÍA

- COLUMNA
- MURO
- VENTANA
- ESCALÓN/FIRME
- BARANDAL
- CELOSÍA
- ÁRBOL
- LÍNEA DE PROYECCIÓN
- LÍNEA DE CORTE
- LÍNEA DE EJES
- PUERTA
- PUERTA CORREDIZA
- CAMBIO DE NIVEL
- BAJADA DE AGUA PLUVIAL
- NIVEL DE PISO TERMINADO

OBSERVACIONES

PROYECTO	CLAVE
ISLAS REVILLAGIGEDO	A11
TERRENO	
624 m2	
COTAS	ESCALA
EN METROS	1:200

PLANO

AXONOMÉTRICOS

PROYECTISTA

JUAN PABLO PEÑA MARTÍNEZ

FECHA

10 DE NOVIEMBRE DE 2025

JUARQUII





AGRADECIMIENTO